JAOS
Experience a New Adventure.

スキッドプレート取付要領書

適応車種　ジムニーシエラ JB74 18.07~
フロントスポーツカウル装着車

JAOS SKID PLATE
Installation Instructions

Vehicle Application
SUZUKI JIMNY SIERA JB74 (18.07-)
for JAOS SPORTS COWL

このたびはJAOSスキッドプレートをお買い上げいただきまことにありがとうございます。
本書はスキッドプレートを取り付ける場合の要領と取り扱いについて記載しています。
取り付け前に必ずお読みいただき、正しい取り付けを行ってください。
＜ 作業後は本書を製品の使用者様にお渡ししていただき、使用者様は本書を大切保管してください。 ＞

取付参考時間
INSTALLATION TIME
約0.5時間
0.5-hours

必要工具　ボックスレンチ(HEX12,10)
TOOL

作業難度
SKILL LEVEL

① パーツ交換/取付	Easy
② 車体加工あり	Moderately Easy
③ 専門知識が必要	Moderately Difficult
④ 分解整備	Difficult

部品構成

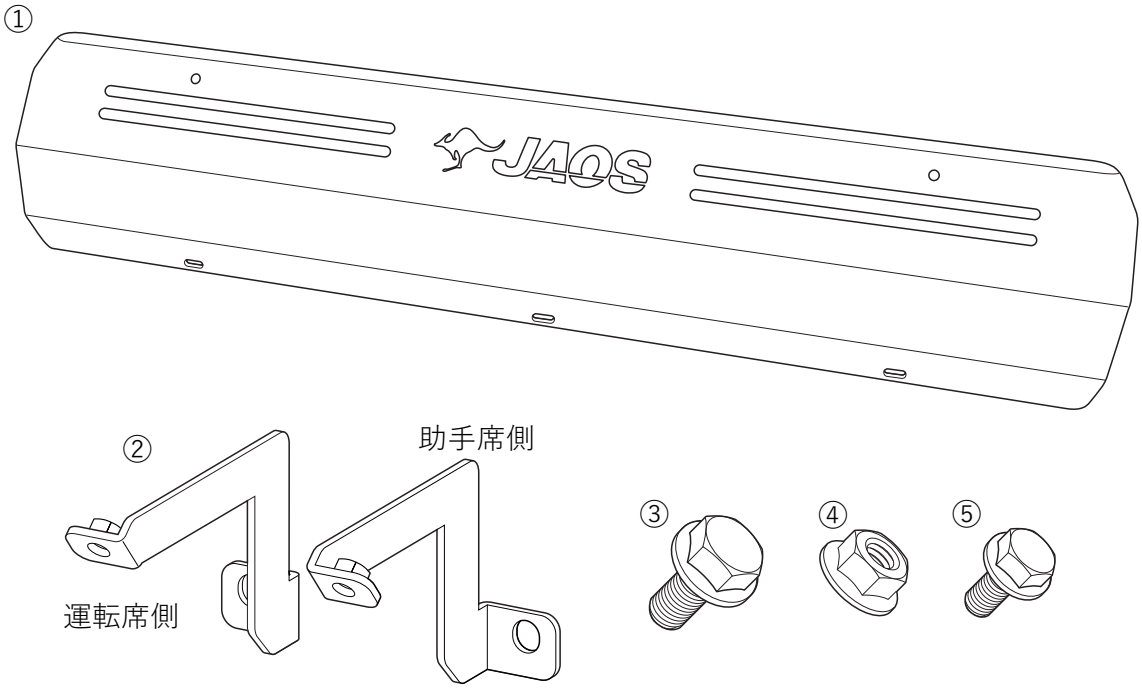

構成部品名称 DESCRIPTION	数量 Q'TY	構成部品名称 DESCRIPTION	数量 Q'TY
① スキッドプレート本体 SKID PLATE	1	④ フランジ付ナットM8 HEX.FLANGE NUT	2
② ブラケット 左右 BRACKET L/R	各1	⑤ フランジ付ボルトM6-15 HEX.FLANGE BOLT	5
③ フランジ付ボルトM8-15 HEX.FLANGE BOLT	2		

取付要領

＜＜フロントスポーツカウルの取扱要領書と併読し取り付けてください＞＞

1.ブラケットの取り付け【説明は以後、全て運転席側です。】

※図中や文中の〇数字は構成部品のナンバーを示しています。

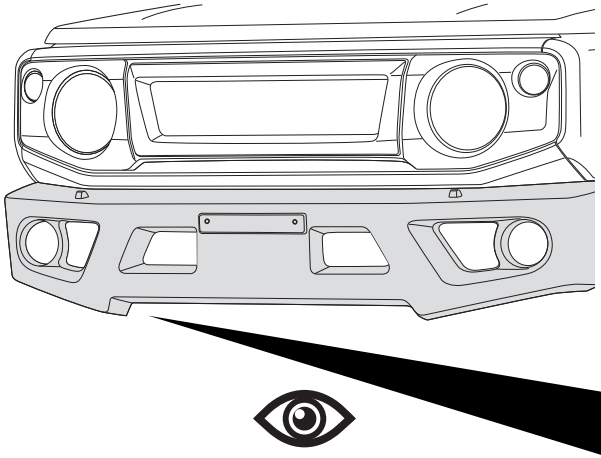

・純正バンパーステーの途中にあるサービホールを利用し、ブラケット②を付属のボルト類③④で固定します。

推奨締め付けトルク 10～13N・m

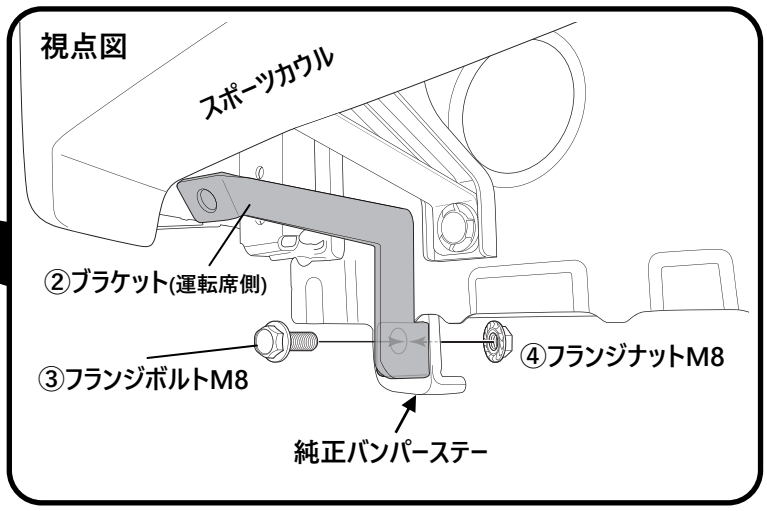

2.スキッドプレートの取り付け

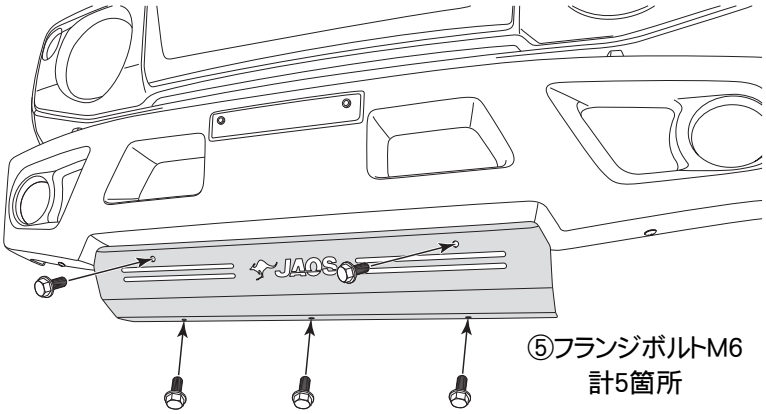

・①スキッドプレートを②ブラケットと純正バンパーステーの穴に合わせ、5箇所を⑤フランジボルトM6で固定します。

推奨締め付けトルク 4～5N・m

装着状態の確認

⚠注意 装着後には必ず取付確認を行ってください。
ボルト類の締め付け忘れなどにより本体が脱落する恐れがあり大変危険です。

・全体の組付けが完了したらスキッドプレートを揺さぶり、異音がしないかを確認してください。
・各ボルトの締め付け部をもう一度締め付け、増し締めされているかを確認してください。

初版　2020年6月18日

B254518-2