フロントスポーツカウル取付要領書

適応車種　ジムニーシエラ 18.07-

JAOS FRONT SPORTS COWL
Installation Instructions

Vehicle Application
SUZUKI JIMNY SIERRA (18.07-)

このたびはJAOS フロントスポーツカウルをお買い上げいただきまことにありがとうございます。
本書はフロントスポーツカウルを取り付ける場合の要領と取り扱いについて記載しています。
取り付け前に必ずお読みいただき、正しい取り付けを行ってください。

＜ 作業後は本書を製品の使用者様にお渡ししていただき、使用者様は本書を大切保管してください。 ＞

取付参考時間
INSTALLATION TIME

約1.5時間
1.5-hours

作業難度
SKILL LEVEL

①	パーツ交換/取付	Easy
②	車体加工あり	Moderately Easy
③	専門知識が必要	Moderately Difficult
④	分解整備	Difficult

必要工具
TOOL

- メガネレンチ(HEX 10,8)
- プラスドライバー(#3,#2)
- クリップクランプツール
- リューター
- 金属ヤスリ
- カッター(またはハサミ)
- マーカーペン

部品構成

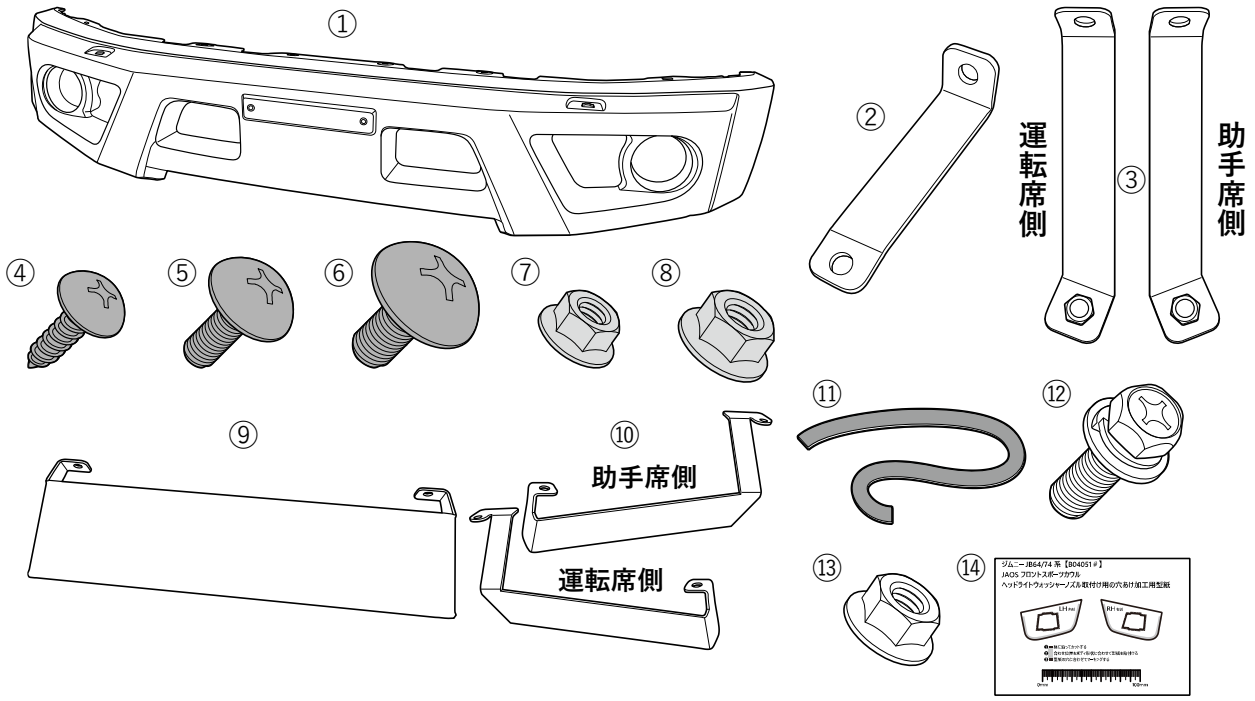

構成部品名称 DESCRIPTION	数量 Q'TY	構成部品名称 DESCRIPTION	数量 Q'TY
① フロントスポーツカウル本体 FRONT SPORT COWL	1	⑧ フランジナットB(M6) HEX.FLANGE NUT A	2
② ブラケットA BRACKET A	2	⑨ ブラケットC BRACKET C	1
③ ブラケットB 左右 BRACKET B LH/RH	各1	⑩ ブラケットD 左右 BRACKET D LH/RH	各1
④ タッピングスクリュー(M4-16) TAPPING SCREW A	8	⑪ スポンジシート SPONGE RUBBER SHEET	2
⑤ トラスボルトA(M5-16) CROSS RECESSED HEAD SCREW A	2	⑫ アプセットセムスボルト(M6-16) HEX.HEAD BOLT WITH CAPTIVE WASHER	2
⑥ トラスボルトB(M6-15) CROSS RECESSED HEAD SCREW B	4	⑬ フランジナットC(M6) HEX.FLANGE NUT B	2
⑦ フランジナットA(M5) HEX.FLANGE NUT	2	⑭ 型紙 PAPER PATTERN	1

本製品は塗装・装着前に加工が必要です

ヘッドライトウォッシャー付車に装着する場合、本製品に穴あけ加工が必要です。
塗装・装着前に必ず下記の内容を確認していただき穴あけ加工を行ってください。
なお、確認をせず塗装や加工、取付けを行った場合の返品や交換は
一切お受けできませんので、ご了承ください。

ヘッドライトウォッシャーノズル取付け用の穴あけ加工（ヘッドライトウォッシャー付車のみ）

図は左側 ※右側も同様

ブラック塗装品のみ

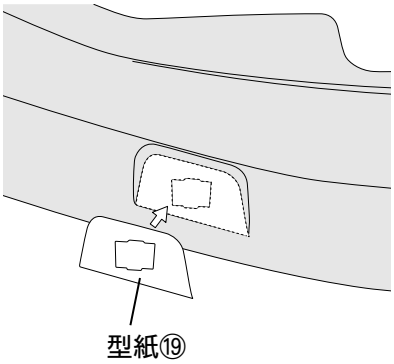

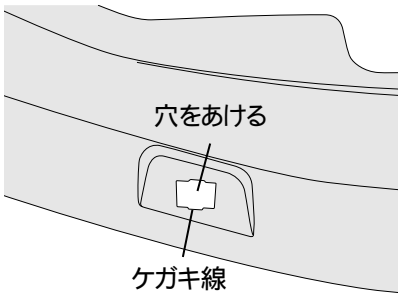

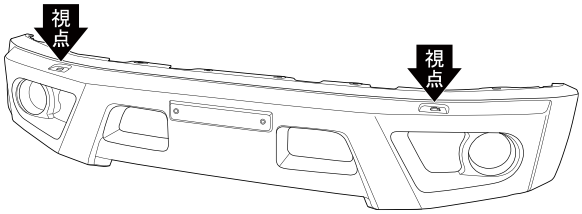

・型紙⑲をカットして形状に合わせてマーキングする。　※ブラック塗装品のみ

・図を参照しケガキ線に合わせてリューターで穴をあけます。

⚠**注意** 穴のふちにできたバリを金属やすりで取り除いてください。

塗装について

⚠**注意** **塗装前には必ず取付け確認を行ってください。**
塗装後の製品交換は、お受けしかねますのでご了承ください。

1.塗装面の汚れ、ゴミ、ホコリをウエスで取り除き、必ず脱脂を行う。
2.サンディング処理・プライマー塗装を行う。
3.上塗り塗装を行う。
4.乾燥させる。

⚠**注意** **本製品を塗装する際は材質の特性上、高温焼付け塗装は行わないでください。**
常温または製品表面温度が３０～４０℃程度の低温焼付けを行ってください。

フロントスポーツカウル本体① を塗装してください。

塗装後のネット取付けについて

フロントスポーツカウル本体①

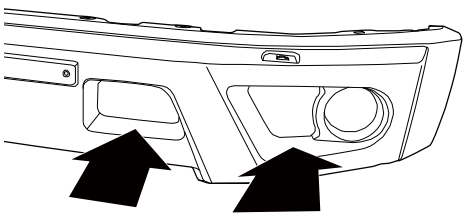

ネット拡大図

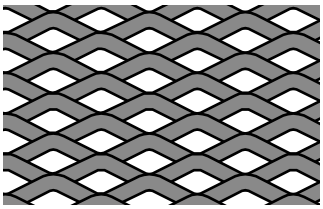

⚠**注意** **ネットには表裏、左右があります**
フロントスポーツカウル本体を意匠面（矢印方向）から見て、ネットの網目が拡大図と同じになるよう取付けてください。

取付要領

1.車両部品の取外しと加工

※図中や文中の○数字は構成部品のナンバー、●数字は作業の順番を示しています。

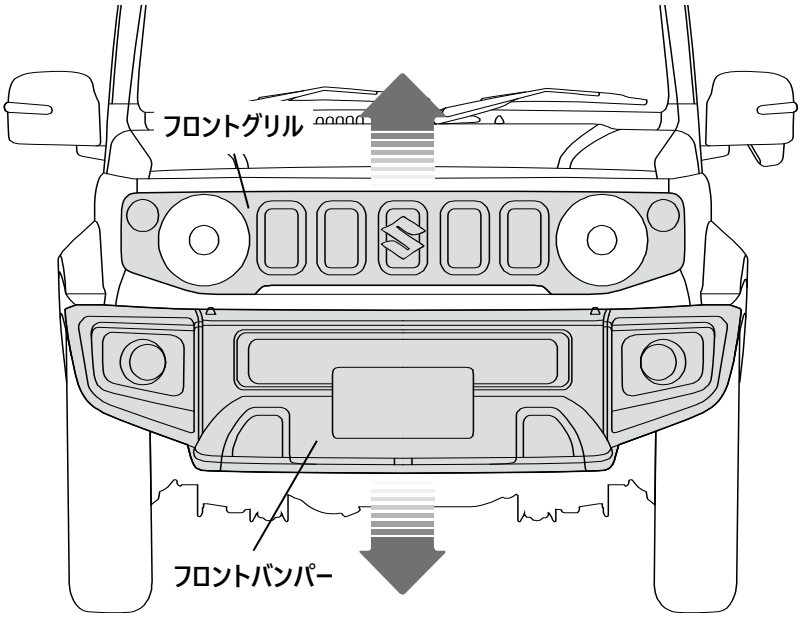

・バッテリーのマイナス端子を外します。

・車両の修理書を参照しフロントグリル、フロントバンパーを取外します。

・フロントバンパーから、ナンバープレート、ヘッドライトウォッシャーASSY（付車の場合）、フォグランプ（付車の場合）を取外します。

アドバイス フォグランプ無車の場合は純正フォグランプを別途購入してください。

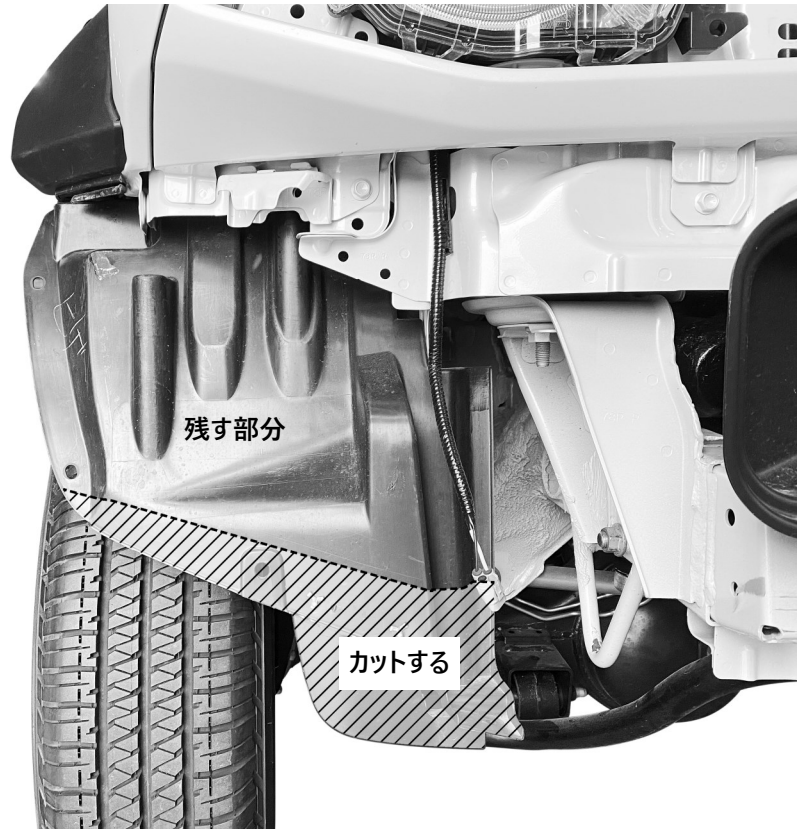

・図のようにフロントフェンダー部のフェンダーライナーを正面から見て、寸法を参考にカットラインをマーカーペンでマーキングします。

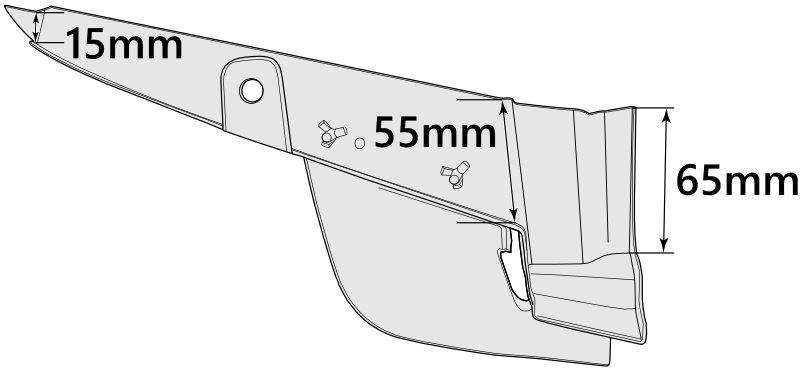

・カッターなどでフェンダーライナーをカットします。

奥側は3枚重ねて貼る

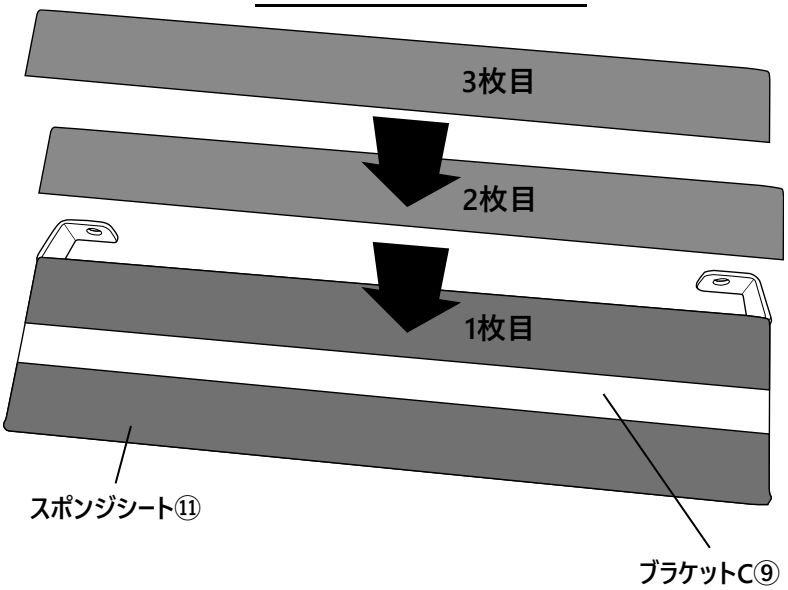

・図を参照し、ブラケットC⑨、ブラケットD⑩（左右）の形状に合わせてスポンジシート⑪をカットし貼付けます。

※ブラケットC⑨の奥側はスポンジシート⑪を3枚重ねて貼ります。

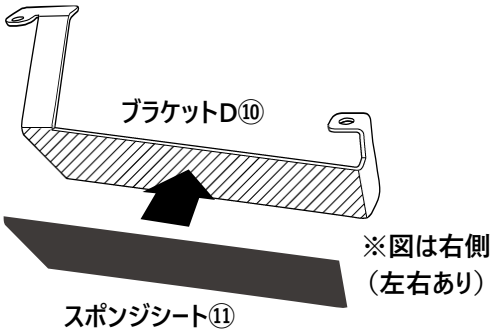

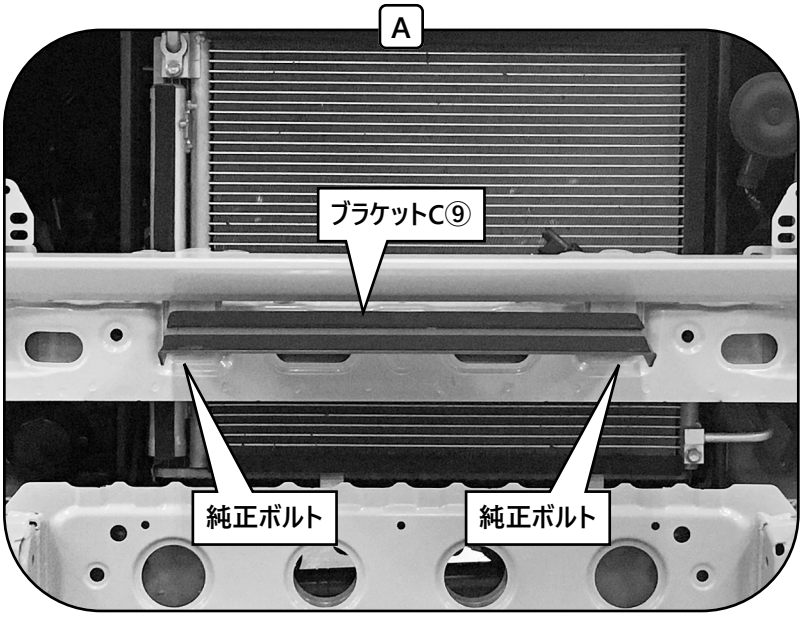

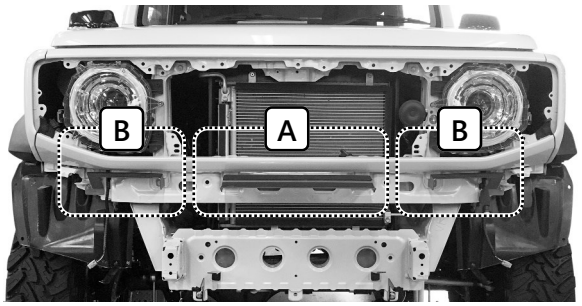

・純正ボルト、アプセットセムスボルト⑫、フランジナットC⑬を使用して、車両フレームにブラケットC⑨、ブラケットD⑩（左右）を取付けます。

⚠注意 ブラケットの向き（上下左右）を間違えないよう注意してください。

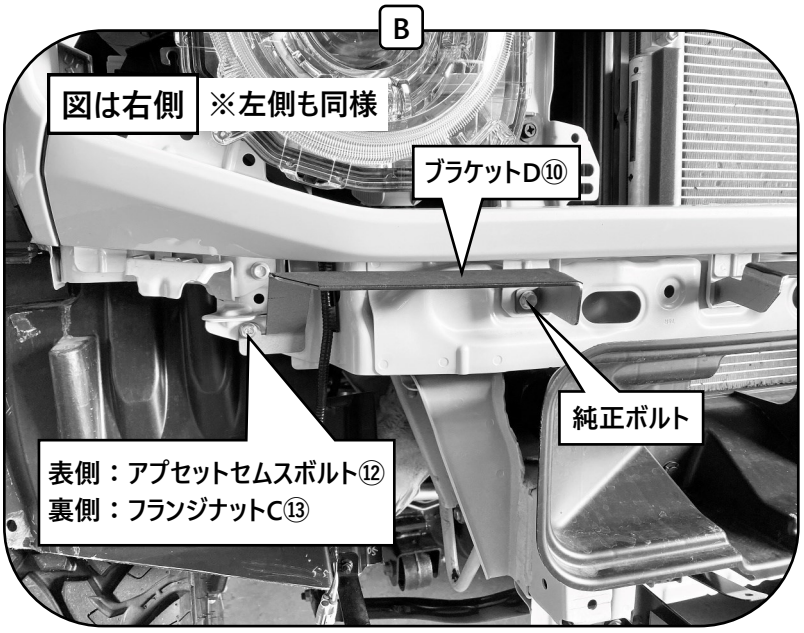

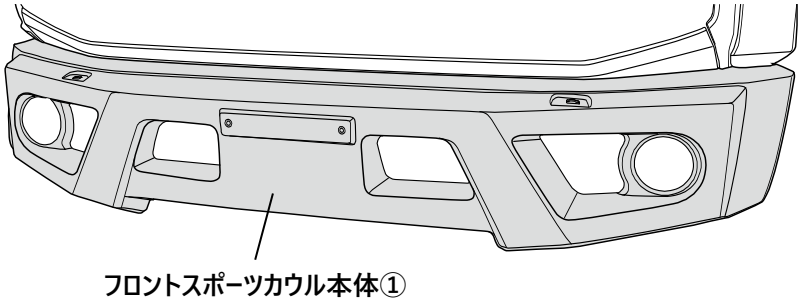

・車両の修理書を参照し、フロントバンパーを車両に復元する方法と同じように、フロントスポーツカウル本体①を仮組みします。

矢視図　**図は右側**　**※左側も同様**

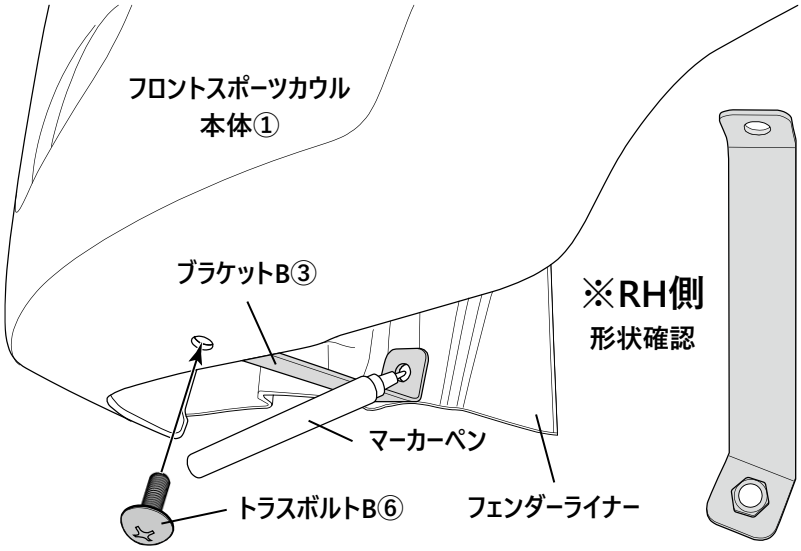

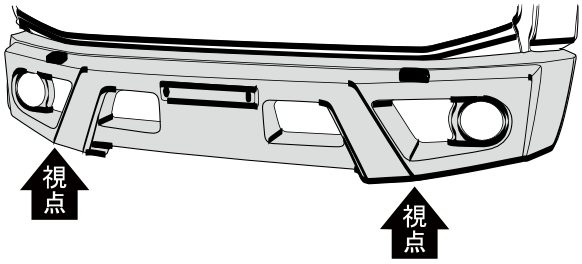

・ブラケットB③を図のように配置して、トラスボルトB⑥で仮固定します。

・ブラケットB③の穴位置をフェンダーライナーにマーカーペンでマーキングします。

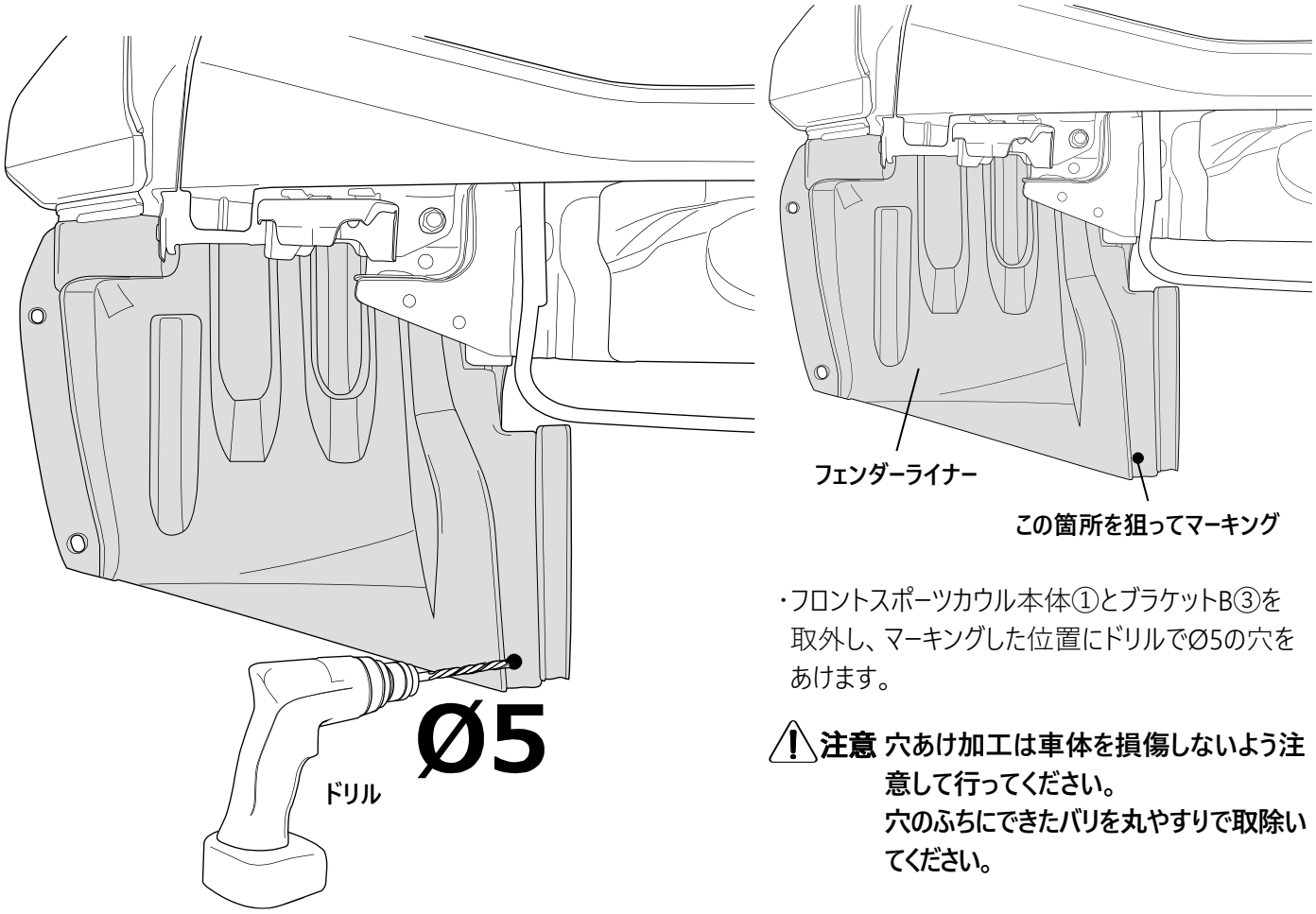

・フロントスポーツカウル本体①とブラケットB③を取外し、マーキングした位置にドリルでØ5の穴をあけます。

⚠注意　穴あけ加工は車体を損傷しないよう注意して行ってください。
穴のふちにできたバリを丸やすりで取除いてください。

2.フロントスポーツカウルの取付け準備

図は左側 ※右側も同様

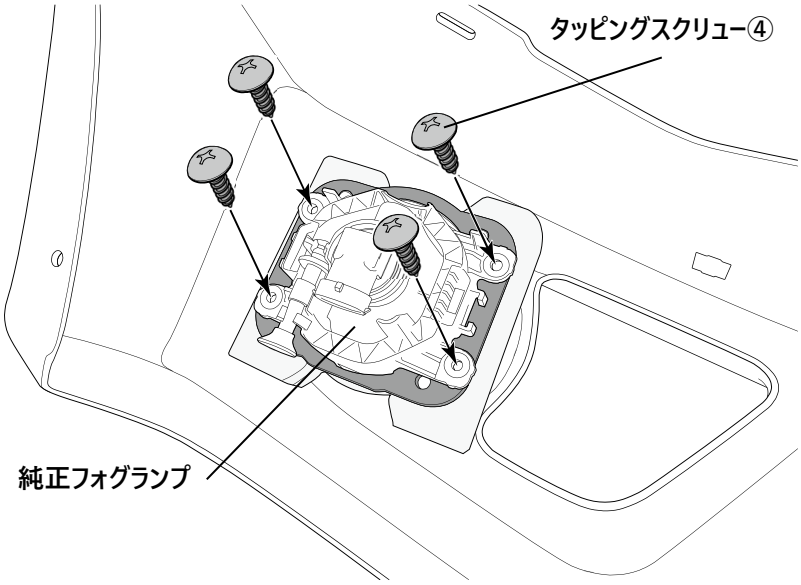

・純正フォグランプを下図のように下から見て、斜線部（○部）のツメをカットします。

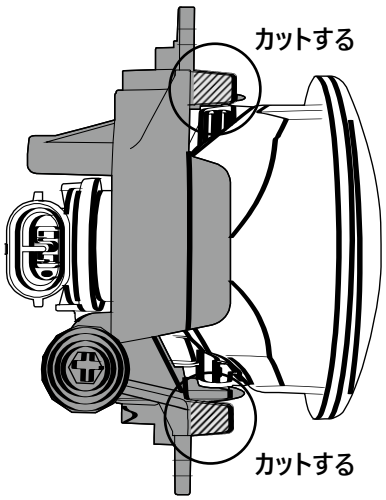

・左図を参照しフロントスポーツカウル本体①の枠に合わせて純正フォグランプをはめ込み、穴位置を合わせてタッピングスクリュー④で4箇所を固定します。

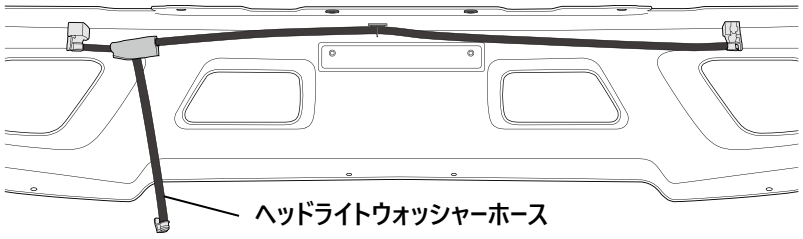

・ヘッドライトウォッシャーホースを図のように配置します。

アドバイス ヘッドライドウォッシャー無車の場合、この作業は行いません。

図は右側 ※左側も同様

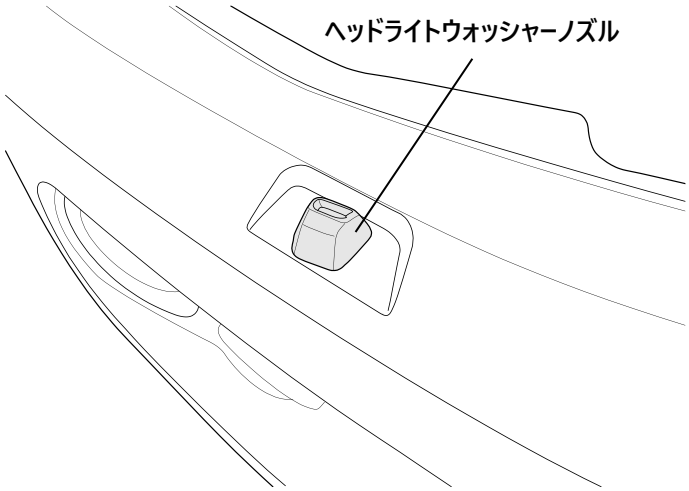

・図を参照し穴あけ加工をした箇所にヘッドライトウォッシャーノズルを取付けます。

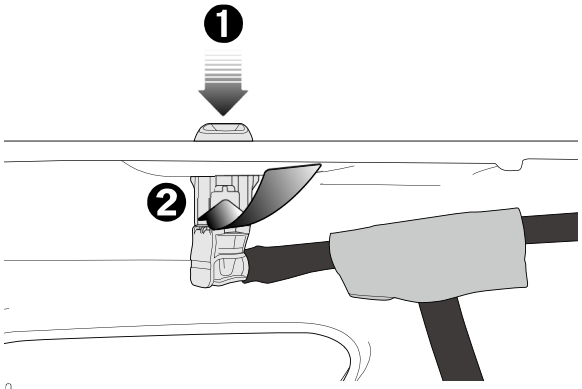

アドバイス ヘッドライトウォッシャーホースは、フロントスポーツカウル本体に付いているネットクリップで必ず固定してください。

フロントスポーツカウル本体裏側

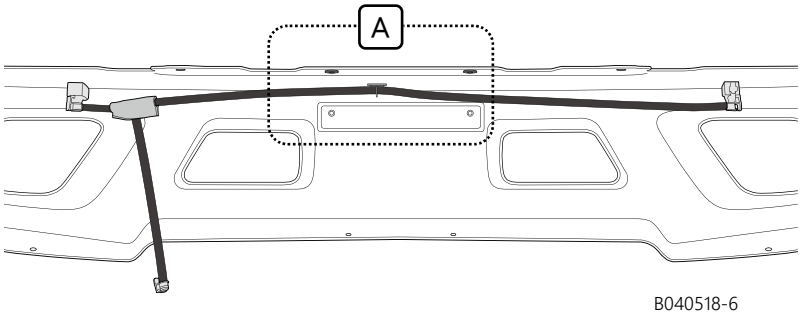

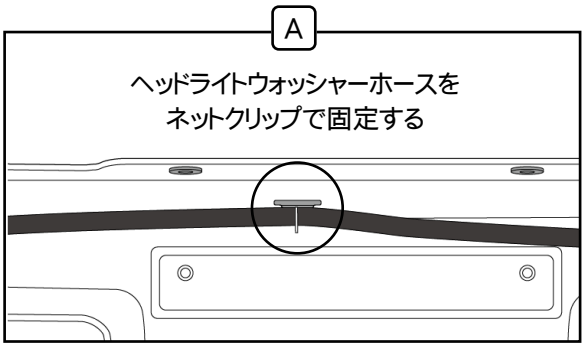

B040518-6

3.フロントスポーツカウルの取付け

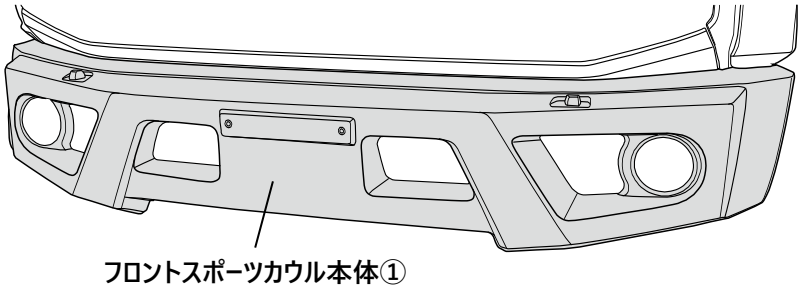

・車両の修理書を参照し、フロントバンパーを車両に復元する方法と同じように、フロントスポーツカウル本体①を取付けます。

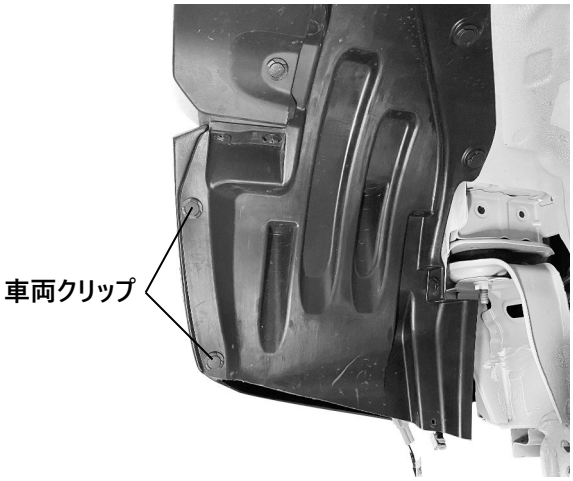

図は左側 ※右側も同様

フロントスポーツカウル本体裏側

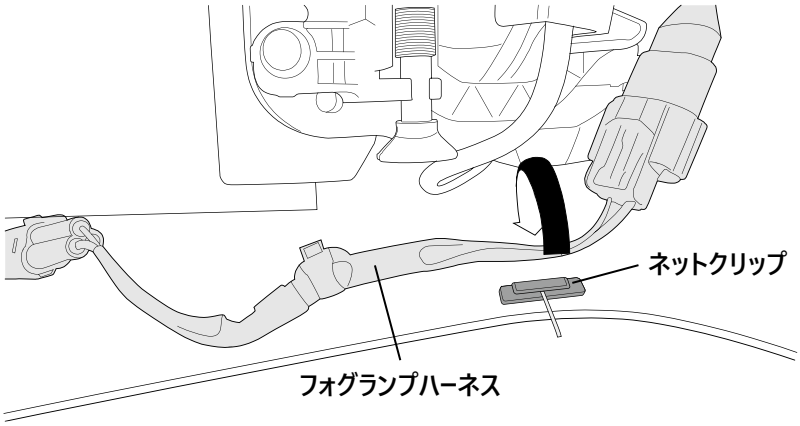

・図を参照し、フェンダー部を車両クリップ（2箇所）で固定します。

・ヘッドライトウォッシャーとフォグランプのコネクターを接続します。

・左図の箇所にあるネットクリップでフォグランプハーネスを固定します。

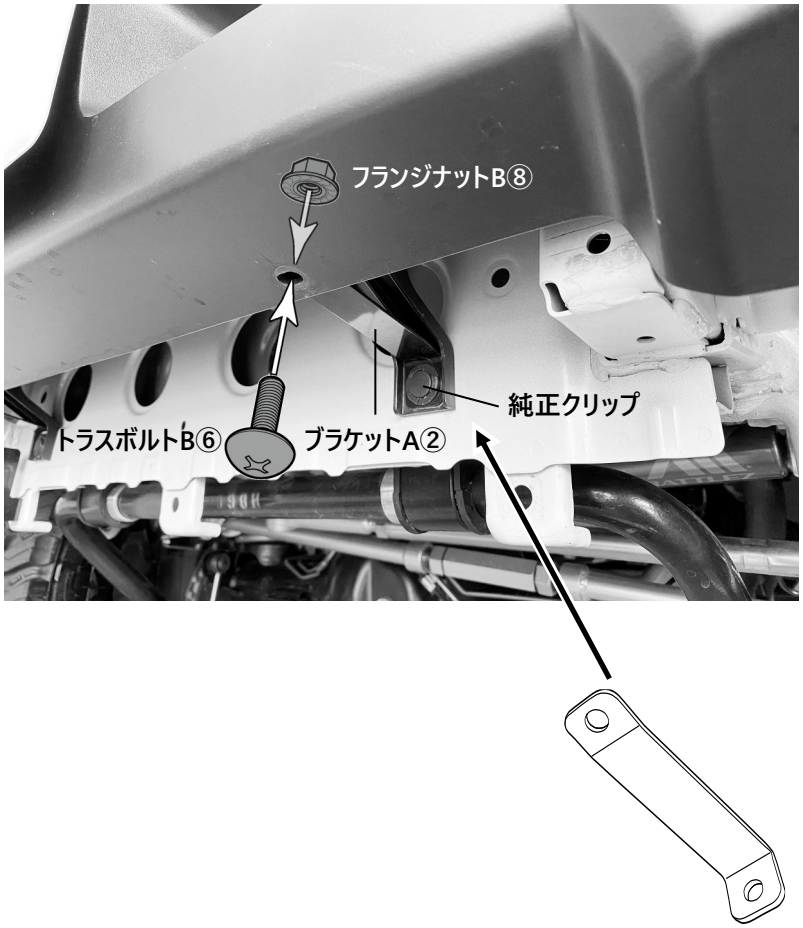

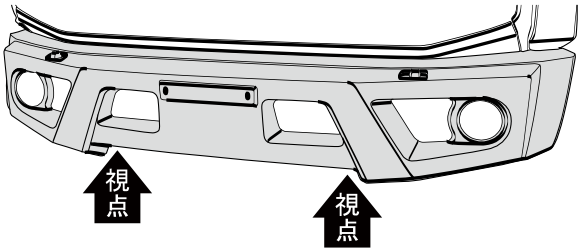

・樹脂ブラケットを固定している純正クリップを一旦取外します。

・図のようにブラケットA②を樹脂ブラケットの上に配置し、純正クリップで固定します。

・トラスボルトB⑥とフランジナットB⑧を使用して、フフロントスポーツカウル本体①とブラケットA②を共締めし仮固定します。

⚠ **注意 ブラケットの向きに注意してください。**

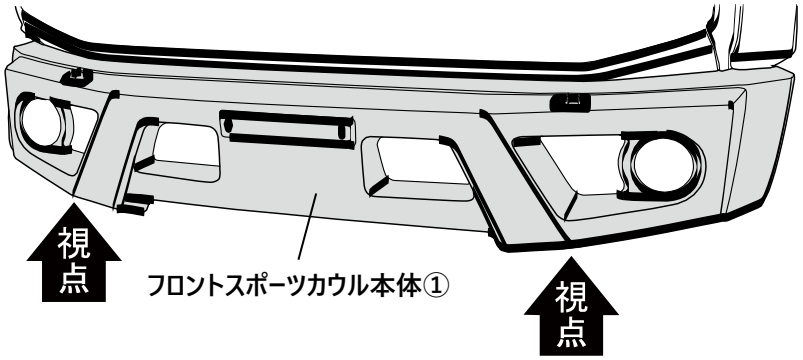

矢視図 **図は右側** ※左側も同様

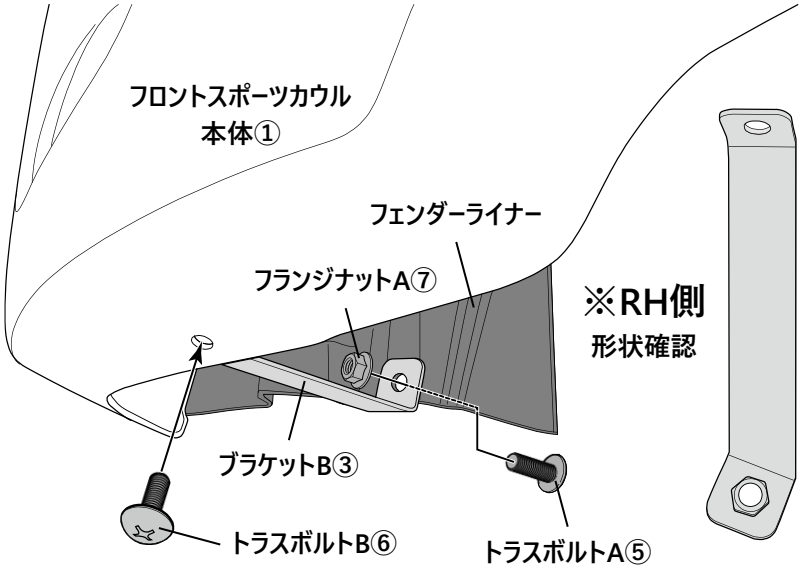

・図を参照しトラスボルトA⑤、トラスボルトB⑥、フランジナットA⑦を使用して、ブラケットB③を仮固定します。

・バッテリーのマイナス端子を接続します。

・イグニッションをONにしてヘッドライトウォッシャーが作動し、フォグランプが点灯することを確認してください。

・上下左右のバランス、隙、穴位置等のズレが無いことを確認し、仮締め部を本締めします。

・ナンバープレート、フロントグリルを取付けます。

装着状態の確認

⚠注意 **装着後には必ず取付確認を行ってください。**
ボルト類の締め付け忘れなどにより本体が脱落する恐れがあり大変危険です。

第3版　2020年9月7日
第2版　2020年7月17日
初版　2020年6月10日