415 SAFARI

丸目2灯ヘッドライトコンバージョンキット for TOYOTA PROBOX

取付説明書
取扱説明書

この度は、415SAFARI丸目ヘッドライトコンバージョンキットをお買い上げ頂きまして誠にありがとうございます。
ご使用の前に、この取扱説明書をお読み頂き、いつもお手元に置いて、正しい取扱方法により、永くご愛用くださるようお願い申し上げます。尚、取付ミスを避ける為、取り付けは、自動車用品専門店でお願いいたします。

⚠ 安全上のご注意　　ご使用前に必ずお読みください。

ここに示した注意事項は、本製品を正しくお使いいただき、お客様の危害や損害を未然に防止するためのものです。また、注意事項は、危害や損害の大きさと切迫の程度を「危険」「注意」「警告」に区分しています。いずれも安全に関する重要な内容ですので、必ずお守りください。

⚠危険　誤った使用をした時、人が死亡または重傷を負う可能性が想定される内容

⚠注意　誤った使用をした時、人が傷害を負う可能性及び物的損害のみが発生する可能性が想定される内容

⚠警告　誤った使用をした時、人体に危害が発生する可能性が想定される内容

⚠ 危険

●取り付けの際はヘッドランプスイッチをOFFにしてください。
　また、バッテリーマイナス端子は取り外した状態で作業を行ってください。
●取り付け前に製品の状態を点検及び仮付け時に点灯確認してください。製品に不具合が見られる場合や、落下させた場合は直ちに作業を中止してください。
●紙や布等でおおったり、燃えやすい物に近づけないでください。火災や灯具加熱の原因になります。
●引火する可能性がある場合（ガソリン、可燃性スプレー、シンナー、ラッカー、粉塵など）で点灯させないでください。爆発や火災の原因になります。

⚠ 注意

●作業を行う際は、鋭利な部分で怪我をしないよう、手袋などで身体を保護してください。
●電源ハーネスを傷つけたり、破損したまま使用したり、加工したり、無理に曲げたり、引っ張ったり、挟み込んだりしないでください。漏電、火災の原因となります。
●本製品を落としたり、強い衝撃を与えたりしないでください。破損や故障の原因となります。
●高圧洗浄機など強い水勢による洗車をしないでください。破損や故障の原因となります。
●ヘッドランプ点灯中や点灯直後に、洗車などでレンズに直接水をかけないでください。温度差によりレンズにひびが入るなどの損傷の可能性があります。

⚠ 警告

●コネクタ部分には、ほこり、水滴、塩分などを付着させないでください。ショートや火災の恐れがあります。
●分解、修理、改造などは絶対にしないでください。火災、怪我、故障の恐れがあります。
●万が一本製品から煙が出たり、異臭がするなどの異常に気付いた時は、ただちに安全な場所に車を止め、イグニッションスイッチ、灯火類をOFFにしてください。異常状態でのご使用は、感電や火災の恐れがあります。

415 SAFARI

発売元　株式会社ラブラーク

2026/3

お客様へ

●本製品は対応車種以外使用できません。
●本製品の取り付け、交換には専門の技術と経験が必要です。安全のために必ず整備工場や自動車電装品取り扱い専門店にて取り付けをしてください。
●取り付けの際には、必ず取り扱い店様にて取り付けの可否を確認して頂いた上で取り付けを行ってください。車両の状態によっては正常に動作しない場合があります。
●取り付け時に車両部品の脱着および切り取り加工が必要となります。
●本製品は保安基準に適合するように設計していますが、純正と異なる点灯状態のため極稀に検査官によっては不適合とされる場合があります。また、車両の状態、バッテリーの電圧低下などが要因で保安基準適合外となる場合があります。
バッテリーの状態、アイドリング時などの充電状態が不安定な場合、点灯が不安定になる可能性があります。
●製品の異常ではなく、車両電圧が安定する状態で使用することにより、点灯が安定します。
●製品付属品は電子部品のため、なるべく水や泥がかからない場所に設置してください。
※水が伝わりにくいように設置してください。　※高温となる場所への取り付けは避けてください。
●本製品を使用中に不具合が発生した場合、速やかに使用を中止して純正状態へ戻してください。
●お客様による、製品の加工、改造は保証対象外となります。

取り付け上の注意点

装着を行う前に以下を必ずご確認ください。
ご確認いただけない場合、製品本体破損やシステム破損の原因となります。

●作業時は必ず、バッテリーのマイナス端子を外してください。
※電装品のメモリーがリセットされますので作業前にメモをとるなどを行い作業終了後、設定を再度行ってください。
※車両によってはバッテリーマイナス端子を外すと車両側の制御装置が誤作動する場合があります。詳しくは 車両の取り扱いマニュアルをご参照ください。
●取り付け作業終了後、各電装品（ランプ・ワイパー・オーディオなど）が正常に作動するかご確認ください。
●ボルト・ナットの締め付けは、寸法に合った工具を使用し締め付けてください。
※締め付けトルクの指定がある場合は規定のトルクで締め付けてください。
●車両のコネクタを取り外す場合は配線を引っ張らず、コネクタ本体を持ちロックを外してください。断線、接触不良の原因になります。
●コネクターやターミナル端子を接続する場合は確実に接続してください。接触不良の原因になります。
●部品の取り付けや、外した部品類を取り付ける場合は上側の配線などを引っ掛けたり噛み込んだりしないでください。断線の原因になります。
●車両配線や製品本体配線を強く引っ張らないでください。コネクタ外れや断線、破損の原因となります。配線の引き回し後、修復前に接続先の確認、各部の動作チェックを行ってください。
●作業時、各配線同士が触れ合わないように注意して取り付けを行ってください。破損の原因となります。
●２本以上同時に、配線切断作業をしないでください。短絡のおそれがあり、破損の原因となります。
●配線の取り回しは、車両の純正配線に沿ってまとめたり、クランプなどを使用して固定し配線が自由に動く状態にしないでください。
●配線は急角度に折り曲げたり、他の配線と一緒に強く結束しないでください。
●車両配線や製品本体配線を強く引っ張らないでください。コネクタ外れや、断線、破損の原因となります。

使用上の注意点

装着を行う前に以下を必ずご確認ください。
ご確認いただけない場合、製品本体破損やシステム破損の原因となります。

●エンジン停止時、長時間の連続点灯は避けてください。バッテリーあがりの原因となります。
●バッテリーの性能が低下している車両に使用した際、エンジン始動時に一時不点灯、チラツキなどの症状が発生する場合があります。

守っていただきたいこと

●ヘッドランプなど灯火類は自動車の安全運行のため、道路運送車両法の保安基準により各灯火の色、明るさなどが細かく定められています。灯火色の変更、明るさの変更など改造は絶対に行わないでください。
※改造した製品は保証対象外となります。
●自動車の運行前には、必ず全ての灯火類が正常に動作することを確認してください。
●取り付け作業が完了したら、必ず全ての灯火類が正常に動作することを確認してください。
●取り外した純正ランプなどは、大切に保管してください。

日常のお手入れについて

●商品の外見、仕様、価格、生産などは予告なく変更・中止となる場合がありますので、予めご了承ください。
●車両に取り付けた状態では、表面についた汚れは水で洗い流すか、水に濡らした柔らかい布で拭き取ってください。
●シンナーや有機溶剤などの薬品は製品を傷めますので使用しないでください。
●洗車は手洗いで行ってください。高圧洗浄は水漏れの原因となりますので絶対に行わないでください。
●ボディとヘッドランプの隙間部分に故意に強い水流をかけないでください。

安全基準への適合について

●このヘッドランプは、備えられている灯火において道路運送車両の保安基準の細目告示に定められているECE規格に適合するよう製作しており、特定装置として公的認証機関の認証を受けております。
●本製品は保安基準に適合するように設定していますが、純正と異なる点灯状態のため極稀に検査官によっては不適合とされる場合があります。また、車両の状態、バッテリーの電圧低下などが要因で保安基準適合外となる場合があります。

構成部品

No	部　品　名	数
①	ライトカバー（左右あり）	2
②	丸目ライト（左右共通）	2
③	コーナーランプ(左右あり)	2
④	メインブラケット(左右あり)	2
⑤	ブラケットA（左右共通）	2
⑥	ブラケットB（左右共通）	2
⑦	ブラケットC（左右共通）	2
⑧	M5ウェルナット	16
⑨	M6x20ボルト（アプセット）	22
⑩	M6フランジナット（16φ）	4
⑪	M5×30ナベ小ネジ	8
⑫	M6×18トラスビス	2
⑬	M5ボタンキャップボルト	8
⑭	延長ハーネス（スモール用）	2
⑮	延長ハーネス（ウインカー用）	2

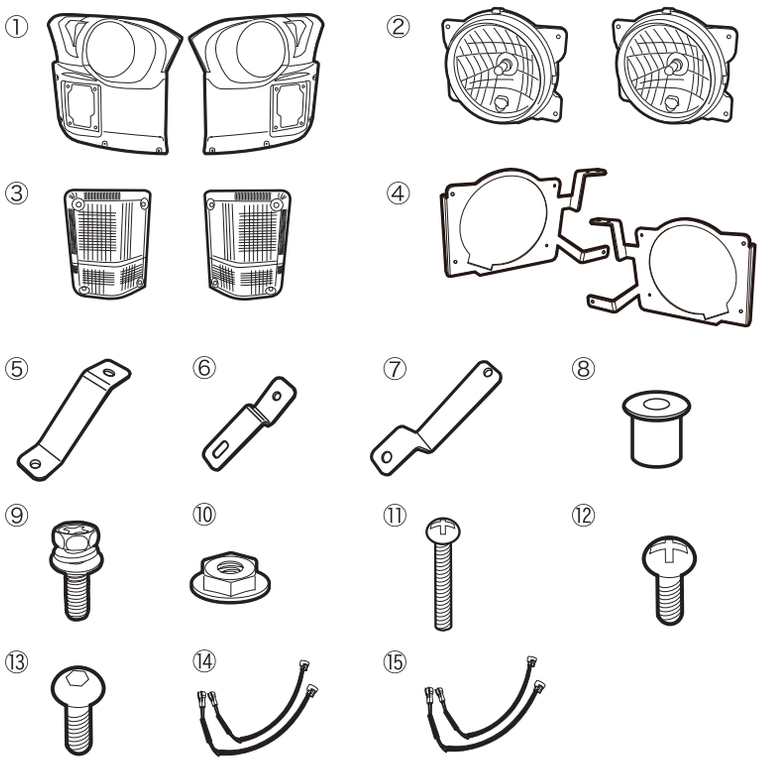

完成図

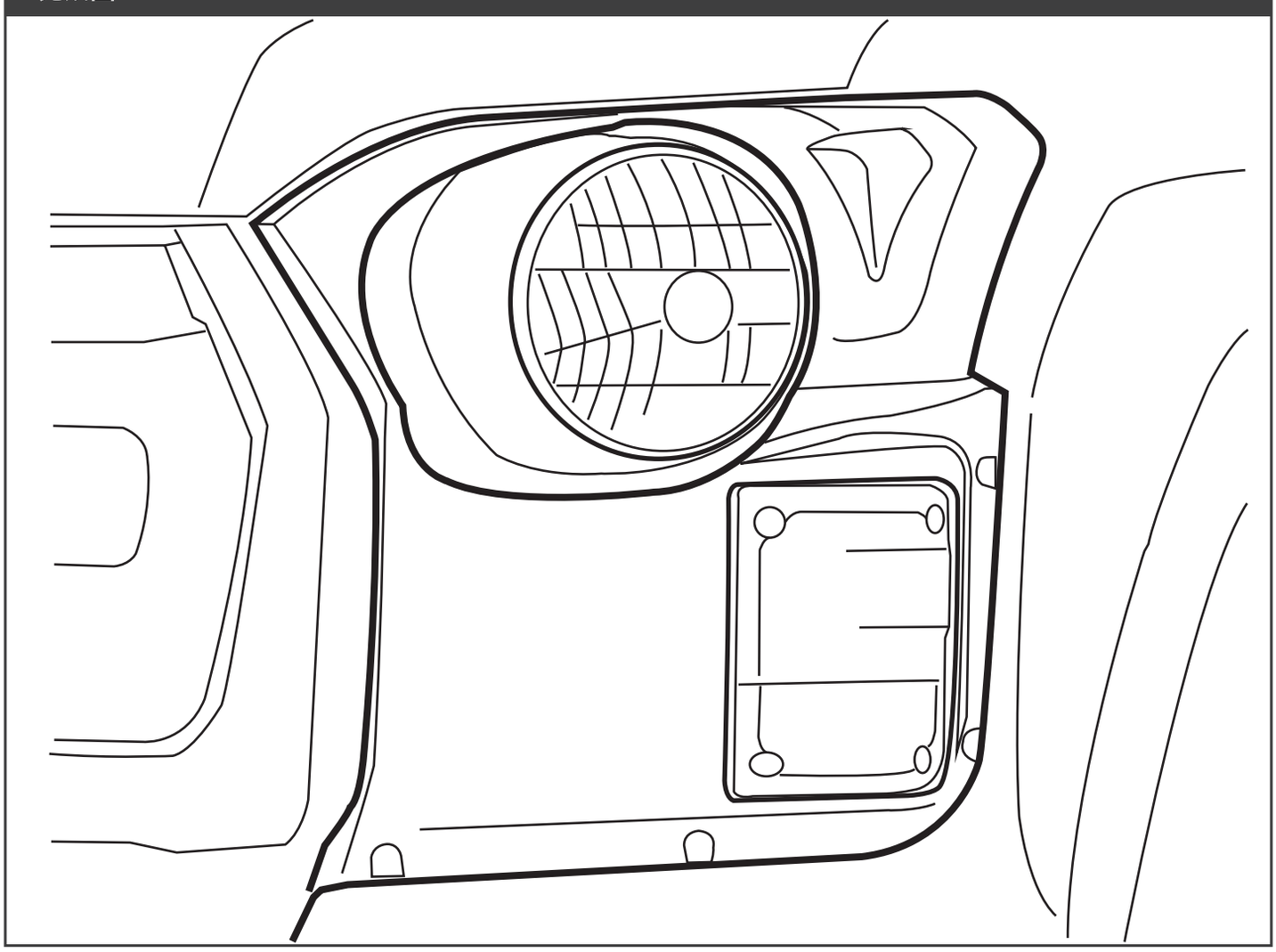

取付手順

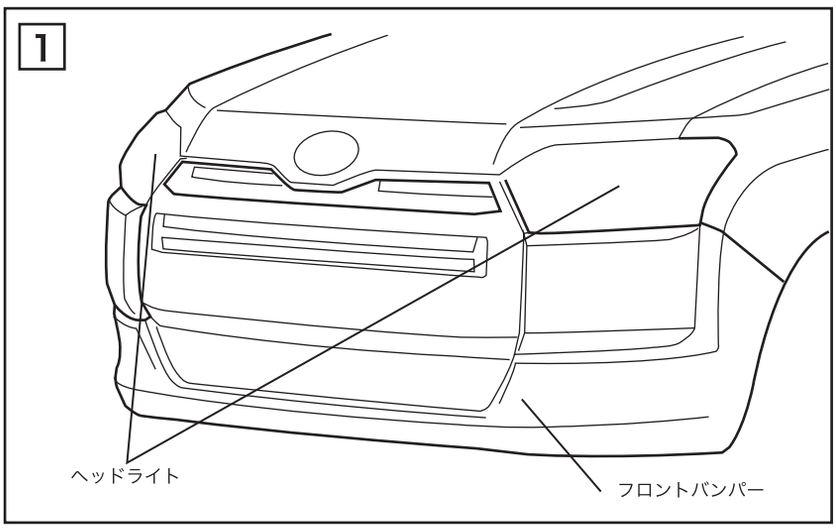

1

純正フロントバンパー、
ヘッドライトを取り外します。

※取り外したビス類は再使用しますので
保管してください。

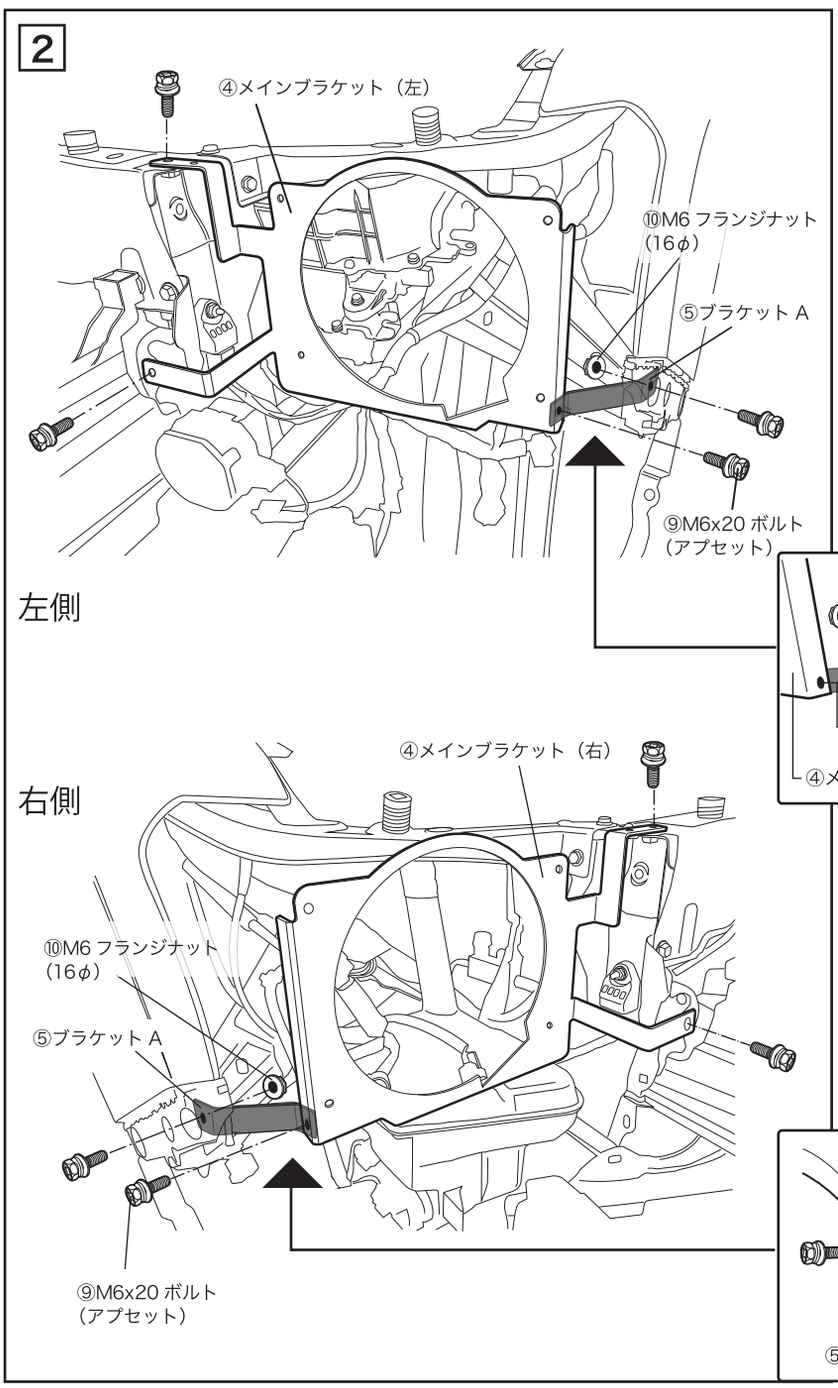

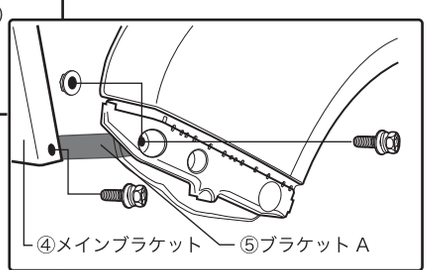

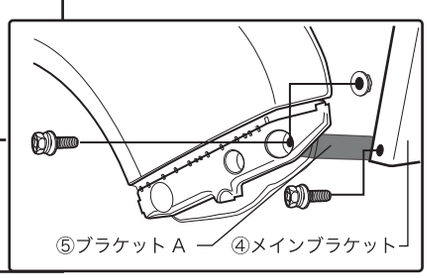

2

④メインブラケット（左）と
⑤ブラケットAを
⑨M6x20ボルト（アプセット）
⑩M6フランジナット（16φ）
を使って車両に仮固定します。

※右側も同じ手順で作業します。

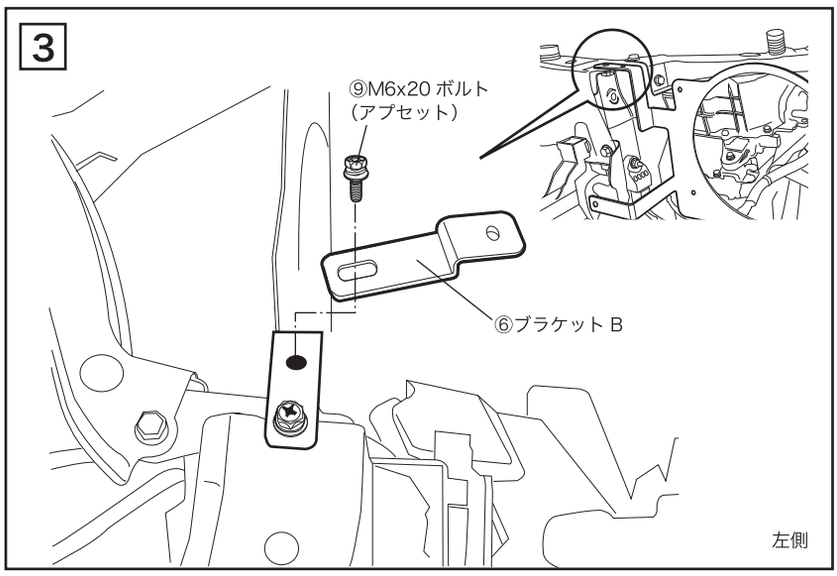

3
④メインブラケット（左）に
⑥ブラケット B を
⑨M6x20ボルト（アプセット）
を使って仮止めします。

※右側も同じ手順で作業します。

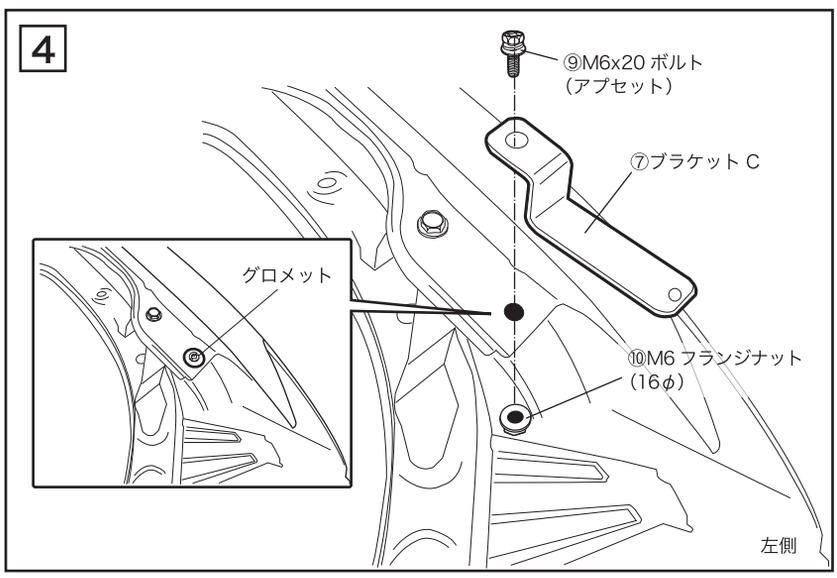

4
フェンダー部のヘッドライト固定箇所の
グロメットを取り外し、その穴を利用して
⑦ブラケット C を
⑨M6x20ボルト（アプセット）
⑩M6フランジナット（16φ）
を使って仮止めします。

※右側も同じ手順で作業します。

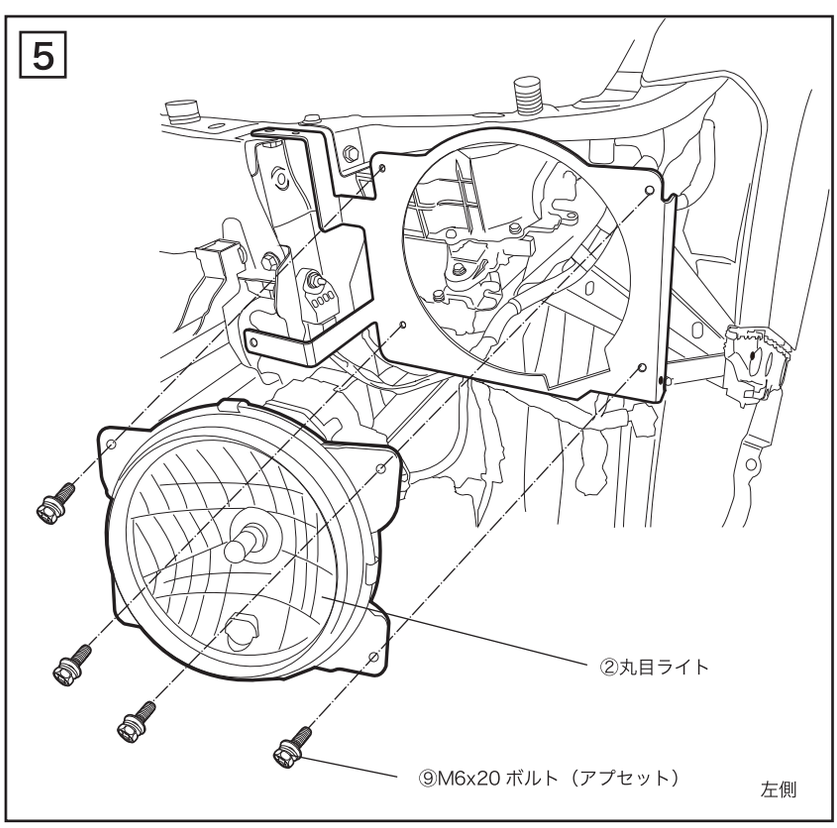

5
2 で取り付けたブラケット左に
②丸目ライトを
⑨M6x20ボルト（アプセット）
で固定します。

※右側も同じ手順で作業します。

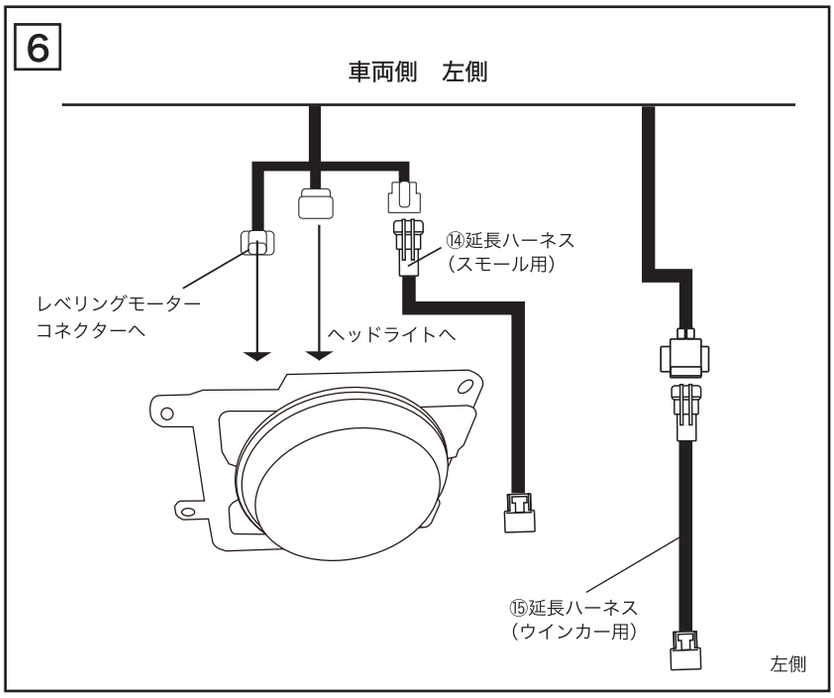

6

ヘッドライト、
レベリングモーター
の配線を繋ぎ、
スモールランプコネクターに
⑭延長ハーネス（スモール用）
を繋ぎ
ウインカーのコネクターに
⑮延長ハーネス（ウインカー用）
を繋ぎます。

※右側も同じ手順で作業します。

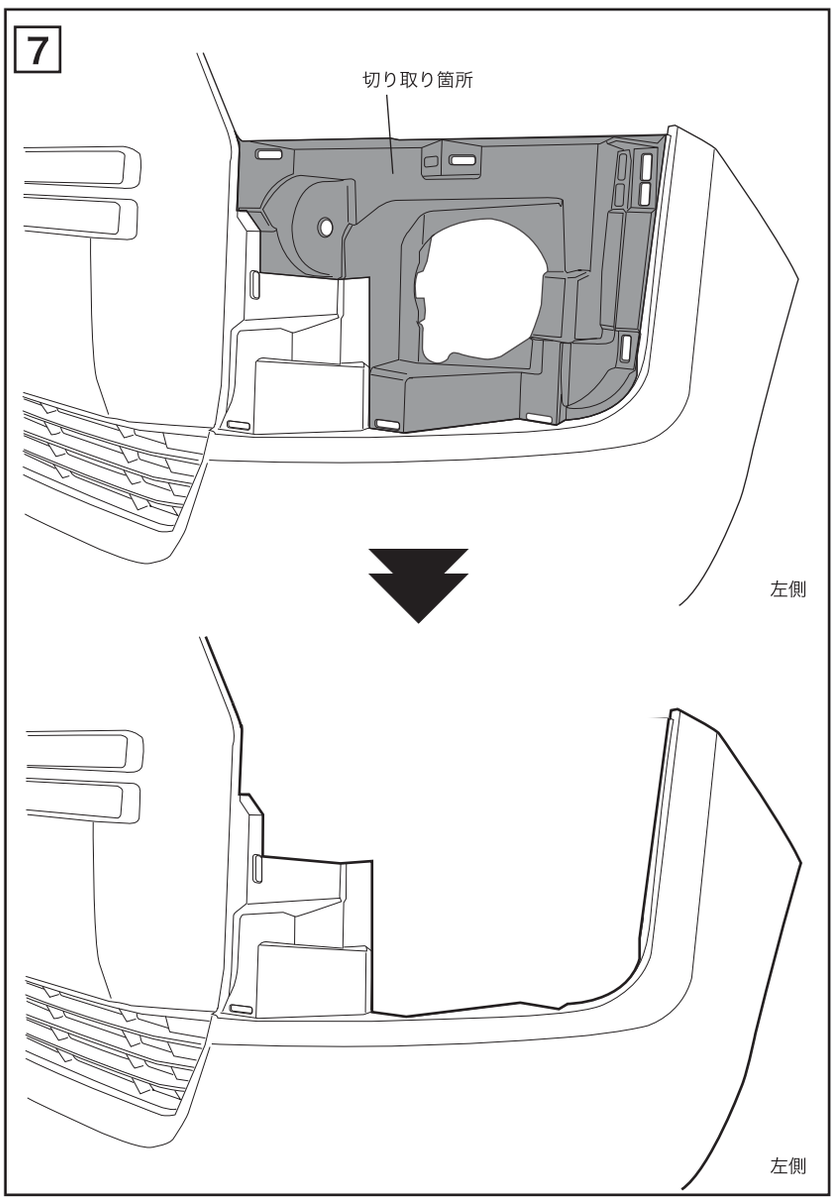

7

フロントバンパー指定の箇所を切り取ります。

※右側も同じ手順で作業します。

切り取り作業が終わったらフロントバンパーを車両に装着します。

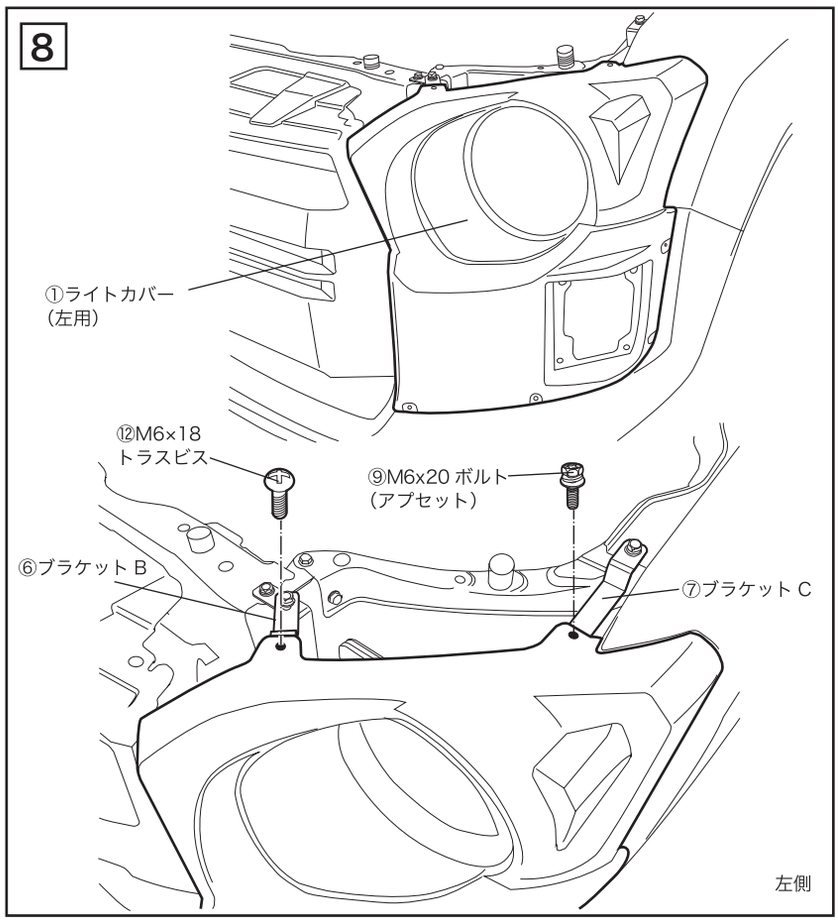

8

①ライトカバーを
3 4 で取り付けたブラケットに
⑨M6x20ボルト（アプセット）
⑫M6×18トラスビス
を使って仮固定します。

※右側も同じ手順で作業します。

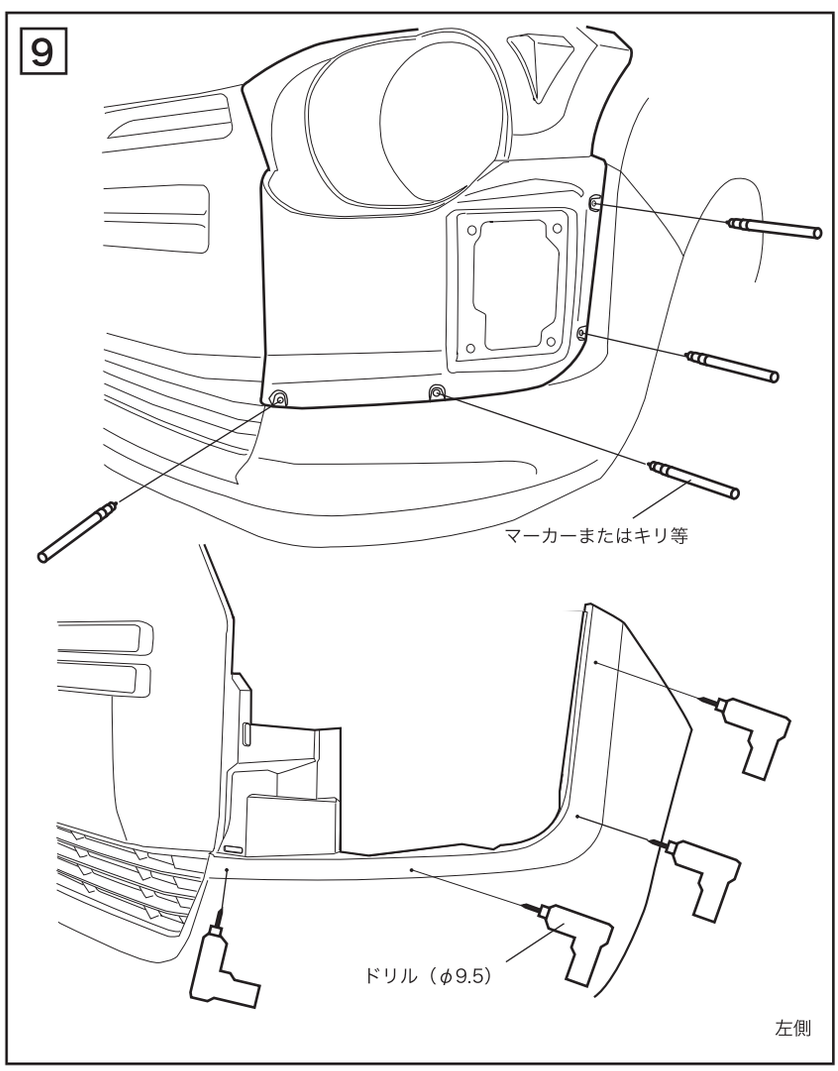

9

①ライトカバーの位置を合わせて、取付穴の中心を狙ってマーカーまたはキリ等でマーキングします。
ライトカバーを一旦取り外し、マーキングの中心を狙ってドリル（φ9.5）で穴を開けます。

※右側も同じ手順で作業します。

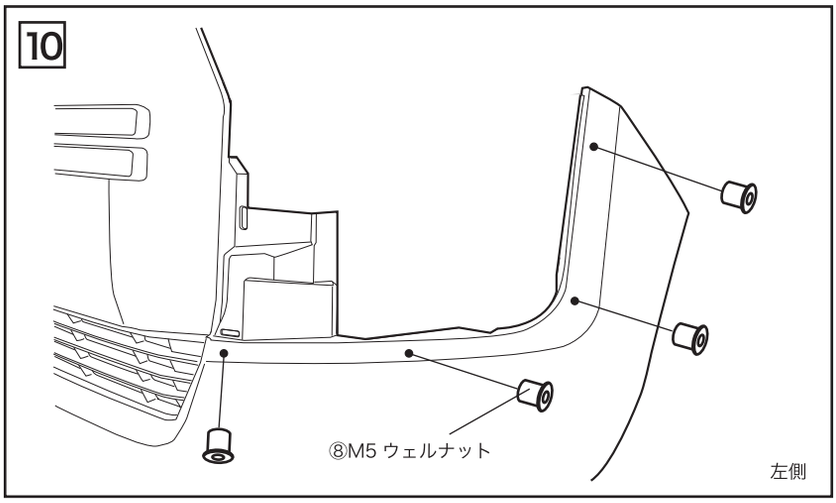

10
ドリルで開けた穴に
⑧M5ウェルナットを取り付けます。

※右側も同じ手順で作業します。

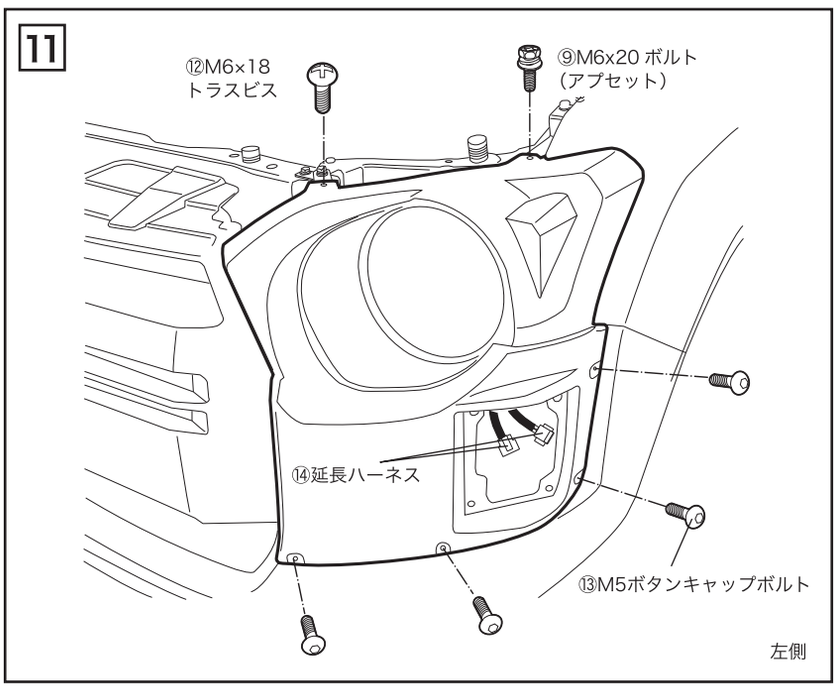

11
再度ライトカバーを装着し
⑨M6x20ボルト（アプセット）
⑫M6×18トラスビス
⑬M5ボタンキャップボルト
を使って位置を合わせながら
本締めで固定します。

※延長ハーネスのコネクターがコーナーランプ取付箇所付近に出てくるようにしてください。

※右側も同じ手順で作業します。

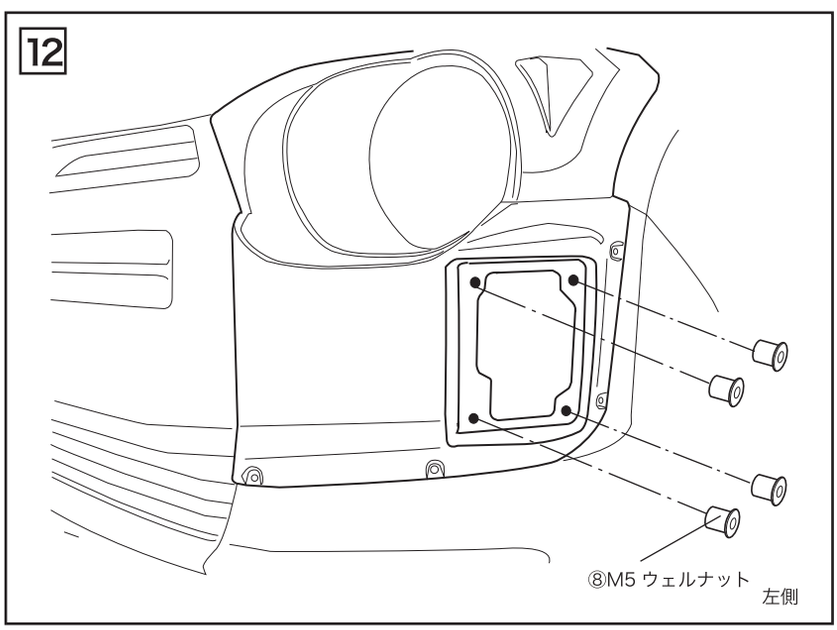

12
ライトカバーのコーナーランプ取付箇所の4つの穴に
⑧M5ウェルナットを取り付けます。

※右側も同じ手順で作業します。

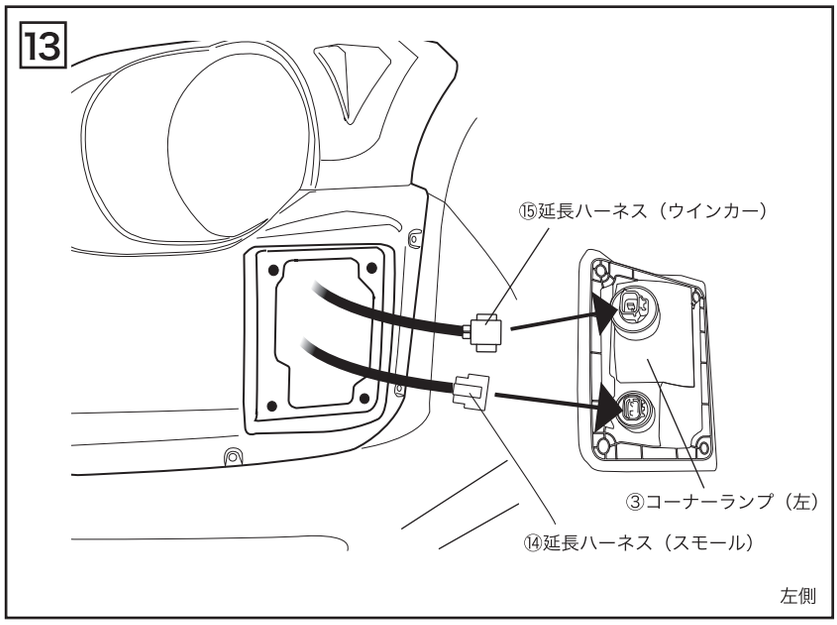

13
③コーナーランプ（左）に
⑭延長ハーネス（スモール）
⑮延長ハーネス（ウインカー）
を接続します。

※右側も同じ手順で作業します。

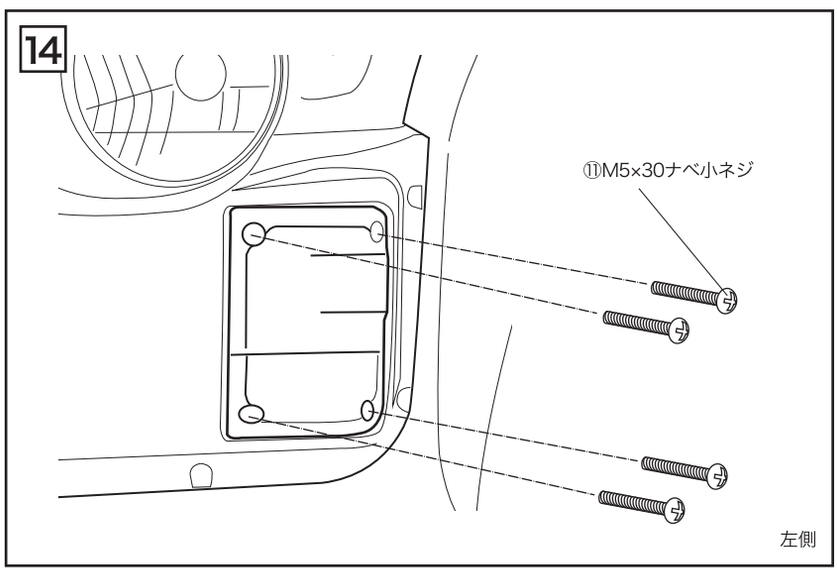

14
コーナーランプ（左）を
⑪ナベ小ネジM5×30ナベ小ネジ
で固定します。

※右側も同じ手順で作業します。

最後に各ネジでの固定箇所の締め忘れ、配線接続漏れがないか確認し、ランプの点灯チェックを行ってください。

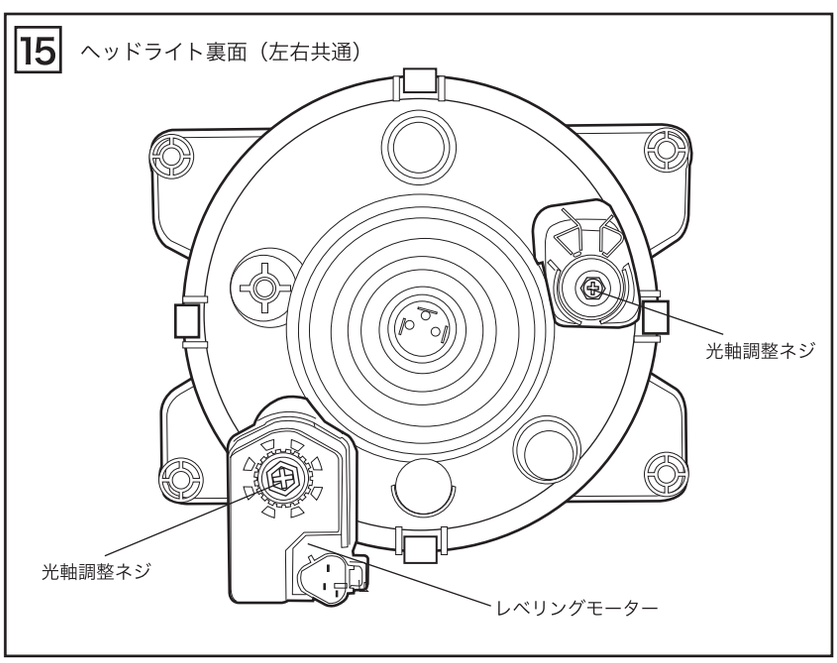

15
ヘッドライトの光軸調整を行って完成です。

※光軸調整は専門の機材のあるところで必ず行ってください。

※本製品は純正ヘッドライトとはレベライザーの動作が逆になります。
光軸調整は「5」に設定した状態で行ってください。
調整後、レベライザーの数字を下げるとヘッドライトの光が下向きになりますのでご注意ください。