2020年3月作成

# ジムニーJB64,JB74用 フロントエプロン 取付説明書

品　　番：3102-27B　適応車種：スズキジムニーJB64 ジムニーシエラJB74

◯この説明書は必ずお客様にお渡し下さい。

●このたびはAPIO製品をお買い上げいただき誠にありがとうございます。はじめに下の構成部品表を参考に内容の確認を行って下さい。取付に関しては、はじめによく読んでから取付作業に入って下さい。部品の使用に際して間違った取り付け、使用方法により発生したクレームはお受けできません。この説明書は大切に保管してください。

注意　※初期走行後は必ず、ボルトナット類の緩み等の点検を行ってください。
※定期的に緩み等の点検を行ってください。

●構成部品表

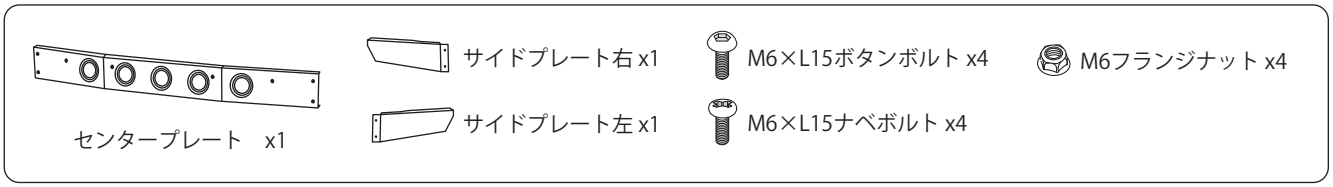


[ 装着手順 ]

**1** 整備マニュアルを参照し純正バンパーを取り外します。

**2** 下イラストのようにフロントエプロンを組み立てます。
センタープレートが前に来るようにサイドプレートと重ねて下さい。

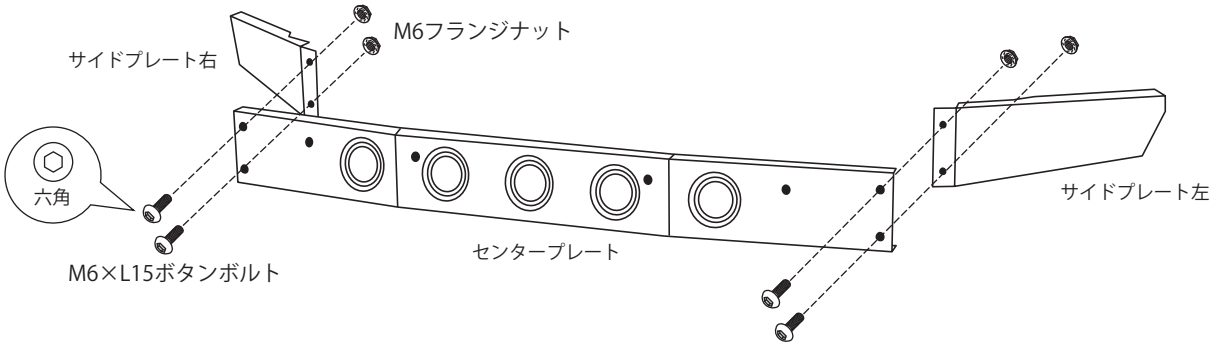

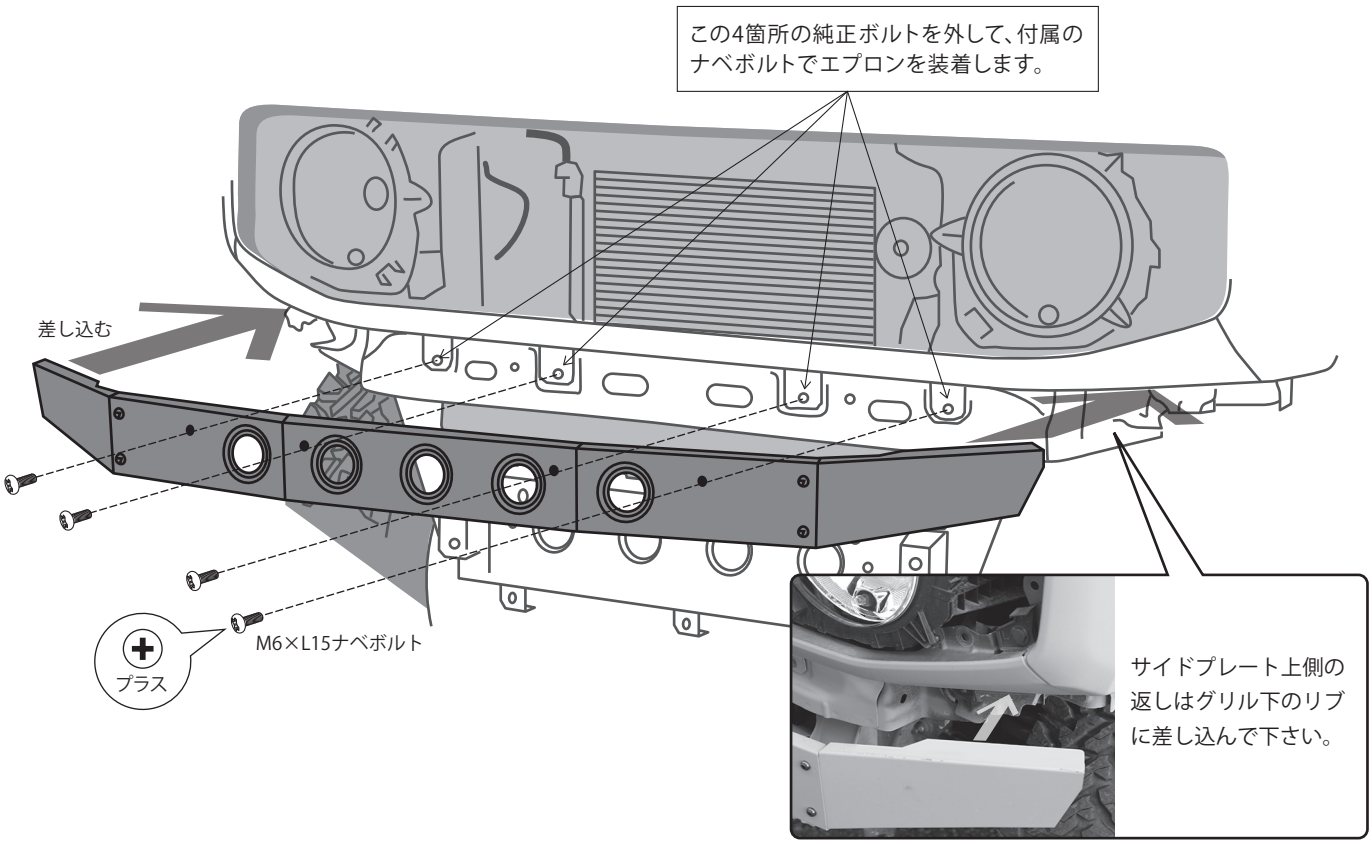
**3** ボディー側のフロントエプロン取り付け位置に当たる4箇所の純正ボルトを外し、製品付属のナベボルトでフロントエプロンを取り付けます。サイドプレート上側の返しはグリル下のリブに差し込んで下さい。