# ジムニーシエラJB74用 HDしし狩りバンパー 取付説明書 1/2

品　　番：3102-09　適応車種：スズキジムニーシエラJB74
◯この説明書は必ずお客様にお渡し下さい。

●このたびはAPIO製品をお買い上げいただき誠にありがとうございます。はじめに下の構成部品表を参考に内容の確認を行って下さい。取付に関しては、はじめによく読んでから取付作業に入って下さい。部品の使用に際して間違った取り付け、使用方法により発生したクレームはお受けできません。この説明書は大切に保管してください。

注意　※初期走行後は必ず、ボルトナット類の緩み等の点検を行ってください。
※定期的に緩み等の点検を行ってください。

● 構成部品一覧

| | | |
|---|---|---|
| HDしし狩りバンパー,スキッドプレートセット x1 | M8 x L75 半ネジボルト x2 | M8 フランジナットx2 |
| | M8 スプリングワッシャー x2 | M8平ワッシャー x2 |
| | M10 x L75 半ネジボルト x2 | M10 ナット x2 |
| | M10 スプリングワッシャー x2 | M10平ワッシャー x4 |
| ナンバープレートブラケットっz x2 | M6ワッシャー入りボルト x2 | M6フランジナット x4 |

[ 装着手順 ]

1

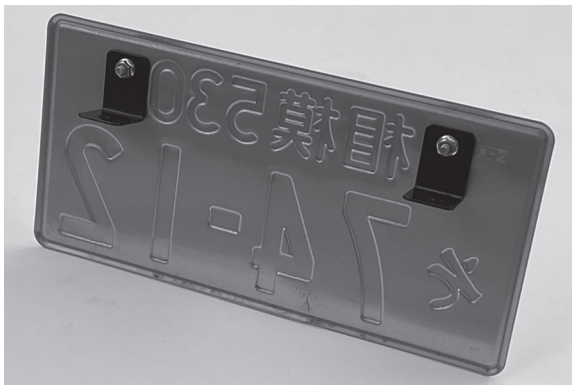

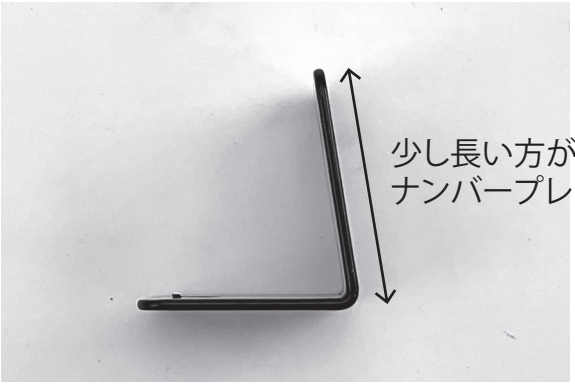


車両からナンバープレートを取り外し、製品付属のナンバープレートブラケットに取り付けます。
ナンバープレートとナンバープレートブラケットの取り付けには純正ボルトを使用して下さい。
ナンバープレートブラケットには向きがありますのでご注意下さい。

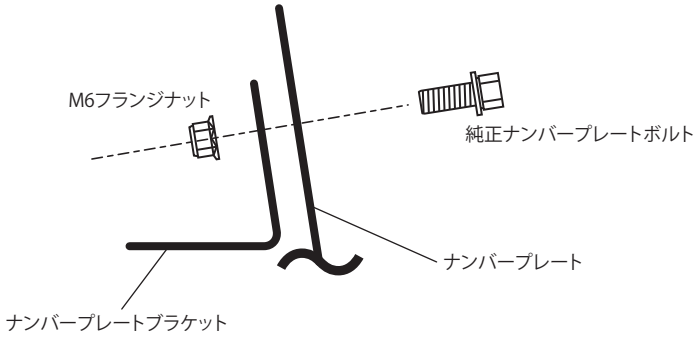


2

ナンバープレートブラケットを取り付けたナンバープレートをしし狩りバンパーのスキッドプレートに取り付けします。
取り付けには製品付属のM6ワッシャー入りボルトとM6フランジナットを2つづつご使用ください。

# ジムニーシエラJB74用 HDしし狩りバンパー 取付説明書 2/2

**3** 整備マニュアルを参照し純正バンパーを取り外します。

**4**

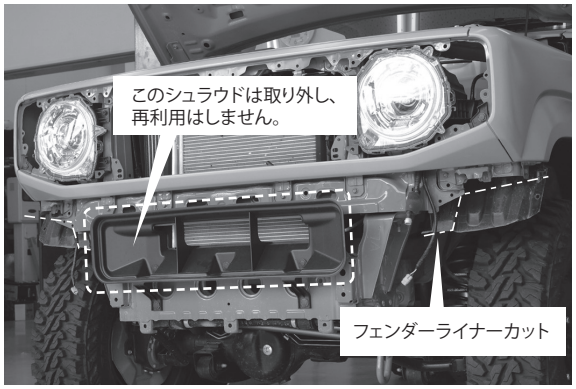


4-1
バンパー裏にあるラジエターロア側樹脂製シュラウドは取り外し使用しません。

4-2
左右のフェンダーライナーは不要な部分をカットして下さい。
※必要なクリップの部分をカットしないようにご注意下さい。

(写真はJB64です。)

**5**

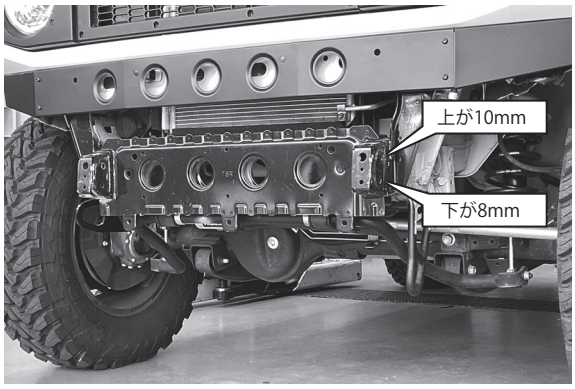


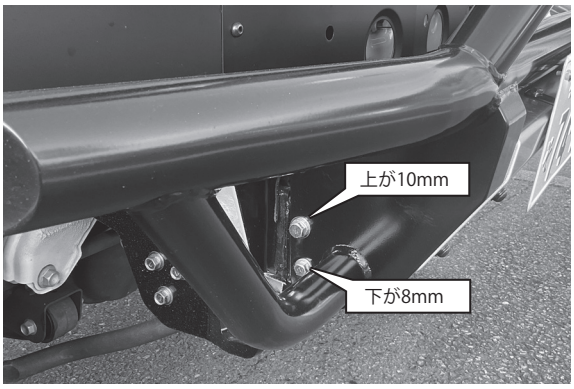


車両フレームに空いている穴を使用してしし狩りバンパーを固定します。ボルトは上側が10mmΦ、下側が8mmΦのボルトを使用します。

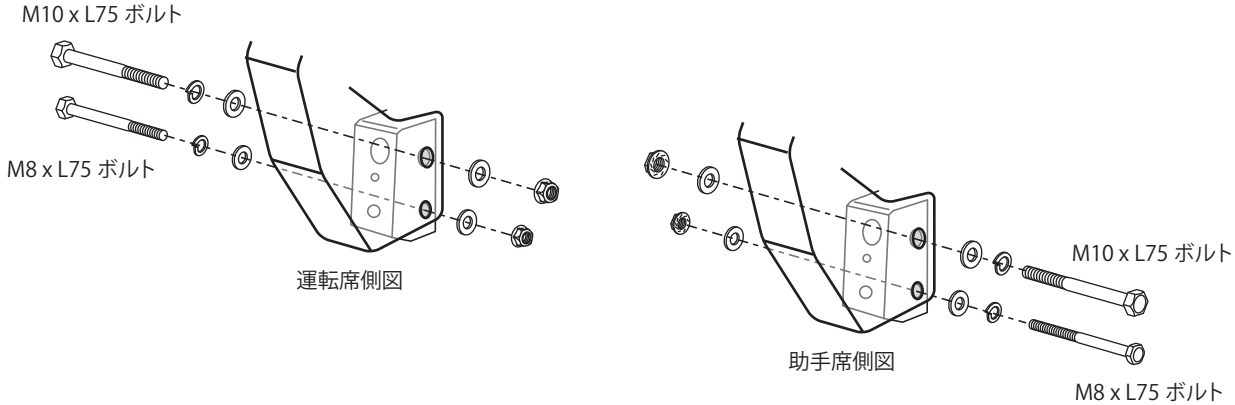


注意
※初期走行後は必ず、ボルトナット類の緩み等の点検を行ってください。
※定期的に緩み等の点検を行ってください。